PROJEKT WYKONAWCZY

dostosowania budynku
Branżowej Szkoły Specjalnej I stopnia
im. Stefana Batorego

w Gdańsku przy ul. Stefana Batorego 26, na działce nr 402 obręb 41,

do przepisów przeciwpożarowych
oraz
wymiany części stolarki okiennej i drzwiowej

ARCHITEKTURA I KONSTRUKCJE

(Zadanie I)

Kategoria IX

INWESTOR:
Dyrekcja Rozbudowy Miasta Gdańska
80-560 Gdańsk, ul. Żaglowa 11, tel. 58 320-51-00

PROJEKTANCI:

ARCHITEKTURA:
mgr inż. arch. Jaromir Czernichowski – nr upr. 4440/Gd/90 – specj.arch.; POOIA nr PO-0102

KONSTRUKCJE:
mgr inż. Jadwiga Błońska – nr upr. 305/PWOK/13 – specj.konstr.-bud.; POIIB nr POM/BO/0044/14

Czernichowski - Firma Projektowa
ul. Stolarska 4c/4, 80-883 Gdańsk, tel. kom. 501 837-597, tel./fax. 58 301-64-23

Gdańsk
wrzesień 2018

Egzemplarz nr 1/5

Zawartość dokumentacji

1. Opis techniczny – projekt zagospodarowania terenu
2. Opis techniczny – projekt architektoniczno-budowlany
3. Część rysunkowa

1/ Plan zagospodarowania terenu	1:500	rys. nr A1.
2/ Rzut piwnic	1:100	rys. nr A2.
3/ Rzut parteru	1:100	rys. nr A3.
4/ Rzut I piętra	1:100	rys. nr A4.
5/ Rzut II piętra	1:100	rys. nr A5.
6/ Rzut poddasza	1:100	rys. nr A6.
7/ Rzut więźby	1:100	rys. nr A7.
8/ Rzut dachu	1:100	rys. nr A8.
9/ Przekrój 1-1	1:100	rys. nr A9.
10/ Przekrój 2-2	1:100	rys. nr A10.
11/ Elewacja północno-zachodnia skrzydła bocznego	1:100	rys. nr A11.
12/ Zestawienie stolarki i ślusarki okiennej i drzwiowej	1:100	rys. nr A12.
13/ Okno O1 i O2	1:10	rys. nr B-01.
14/ Okno O3	1:10	rys. nr B-02.
15/ Okno O4	1:10	rys. nr B-03.
16/ Okno O5	1:10	rys. nr B-04.
17/ Okno O6	1:10	rys. nr B-05.
18/ Okno O7	1:10	rys. nr B-06.
19/ Detale profili okiennych	1:2	rys. nr B-07.
20/ Drzwi zewnętrzne D4 z zadaszeniem	1:20	rys. nr B-08.
21/ Drzwi zewnętrzne D5 z zadaszeniem	1:20	rys. nr B-09.
22/ Klatka schodowa – rzuty	1:50	rys. nr B-10.
23/ Klatka schodowa – przekrój (schemat grzejnika)	1:50	rys. nr B-11.
24/ Detal szybu oddymiającego – rzut i przekrój	1:20	rys. nr B-12.
25/ Schody zewnętrzne K2	1:20	rys. nr B-13.
26/ Schody zewnętrzne K1	1:20	rys. nr B-13a.
27/ Detal korytka i chodnika	1:100/1:5	rys. nr B-14.
28/ Obudowy sufitów, ścian i słupów – rzut	1:100	rys. nr B-15.
29/ Obudowy sufitów, ścian i słupów – przekrój	1:50	rys. nr B-16.
30/ Detale ścianek i obudów poddasza	1:5	rys. nr B-17.
31/ Przebudowa schodów wewnętrznych I piętra	1:5	rys. nr B-18.
32/ Detal kurtyny dymowej	1:5	rys. nr B-19.

4. Fotografie stanu istniejącego

1. Opis techniczny – projekt zagospodarowania terenu

1.1. Cel opracowania

Celem opracowania jest opisanie zamierzeń Inwestora w zakresie projektowanych działań mających na celu dostosowanie budynku Branżowej Szkoły Specjalnej I stopnia im. Stefana Batorego w Gdańsku przy ul. Stefana Batorego 26, na działce nr 402 obręb 41, do przepisów przeciwpożarowych oraz wymiany części stolarki okiennej i drzwiowej.

1.2. Informacje ogólne

1.2.1. Temat:
dostosowanie budynku Branżowej Szkoły Specjalnej I stopnia im. Stefana Batorego w Gdańsku przy ul. Stefana Batorego 26, na działce nr 402 obręb 41, do przepisów przeciwpożarowych oraz wymiana części stolarki okiennej i drzwiowej

1.2.2. Faza: Projekt wykonawczy

1.2.3. Inwestor: Dyrekcja Rozbudowy Miasta Gdańska,
ul. Żaglowa 11, 80-560 Gdańsk, tel. 58 320-51-00

1.2.4. Podstawa opracowania:

1/ Umowa nr 128/2018-I/PU/060/18 z 29.03.2018 r.;

2/ Uchwała nr X/125/11 Rady Miasta Gdańska z dnia 28 kwietnia 2011 r. w sprawie uchwalenia miejscowego planu zagospodarowania przestrzennego Wrzeszcz rejon ulicy Stefana Batorego w mieście Gdańsku (§ 12. Karta terenu oznaczonego symbolem 006 - U33 Miejscowego planu zagospodarowania przestrzennego o numerze ewidencyjnym: 0841) – ogłoszony w Dz. U. Woj. Pom. Nr 69, poz. 1496 dnia 09.06.2011 r.;

3/ Decyzja w sprawie wpisania obiektu do rejestru zabytków nr PWKZ.R.4190-4/ 836-5/2003/ 2005 z dnia 15.06.2005 r.;

4/ Ekspertyza techniczna dot. stanu ochrony przeciwpożarowej opracowana w trybie § 2 ust. 2 pkt 2 w związku z § 207 ust. 2 Rozporządzenia Ministra Infrastruktury z dnia 12.04.2002 r. w sprawie warunków technicznych, jakim powinny odpowiadać budynki i ich usytuowanie (tekst jednolity Dz.U. poz.1422.) w celu uzgodnienia rozwiązań zastępczych zamiennych zapewniających niepogorszenie warunków ochrony przeciwpożarowej w związku z uznaniem zabytkowego budynku użyteczności publicznej zwanego "Branżową Szkołą Specjalną I stopnia" za zagrażający życiu stosownie do decyzji KMPSP w Gdańsku jako budynku przeznaczonego na cele oświatowe, usytuowanego przy ul. Stefana Batorego 26 w Gdańsku-Wrzeszczu na dz.nr 402 obręb 041, opracowana w liocu 2018 r. przez mgr Edwarda Sulikowskiego – rzeczoznawcę ds. zabezpieczeń przeciwpożarowych i mgr inż. Arch. Marię Duszyńska – rzeczoznawcę budowlanego

5/ Postanowienie Pomorskiego Komendanta Wojewódzkiego Państwowej Straży Pożarnej w Gdańsku nr WZ.5595.225.4.2018.AL z dnia 18.10.2018 r. wyrażające zgodę na zastosowanie rozwiązań zamiennych w stosunku do niespełnionych wymagań wynikających z rozporządzenia Ministra Infrastruktury z 12.04.2002 r. w sprawie warunków technicznych, jakim powinny odpowiadać budynki i ich usytuowanie (tj.: Dz.U.2015 poz. 1422 z późn.zm.;

6/ Upomnienie Komendanta Miejskiego Państwowej Straży Pożarnej w Gdańsku nr PZ.5531.4. 80.6.2017.PK z dnia 26.01.2018 r..;

7/ Pomiary budynku do celów projektowych wykonane przez Jednostkę projektową w kwietniu 2018 r.;

8/ Wizje lokalne, przeprowadzone w maju 2018 roku;

9/ Wytyczne Inwestora w zakresie planowanych robót remontowo-budowlanych;

10/Obowiązujące normy i przepisy.

1.2.5. Data opracowania: wrzesień 2018

1.3. Opis stanu istniejącego

1/ Usytuowanie budynku i sąsiedztwa

Budynek szkoły usytuowany jest w Gdańsku Wrzeszczu – przy zachodniej pierzei ulicy Stefana Batorego.

Działka, na której usytuowany jest przedmiotowy budynek, posiada nieregularny kształt – o maksymalnej długości 148 m i maksymalnej szerokości 91 m. Bezwzględny poziom posadowienia działki zawiera między wysokościami od 24,90 m n.p.m. do 34,50 m n.p.m – ze uśrednionym spadkiem w części użytkowanej ok. 2,4% - 5,0% głównie w kierunku północno-wschodnim. Na działce szkoły znajduje się również jednokondygnacyjny budynek warsztatów szkolnych i komórki inwentarskie. Budynek szkoły oddalony jest od warsztatów o 8 m. Teren użytkowany przez Zespół Szkół Specjalnych nr 1 jest ogrodzony od strony ulicy i terenu zielonego.

W najbliższym sąsiedztwie znajdują się: od wschodu – 3,5 kondygnacyjny wielorodzinny budynek mieszkalny, od zachodu 3,5 kondygnacyjny budynek użyteczności publicznej a od północy (za ulicą) -budynki Wojewódzkiej Komendy Państwowej Straży Pożarnej. Najmniejsza odległość budynku szkoły od budynku mieszkalnego wynosi 50,0 m, od budynku użyteczności publicznej – 17,5 m, a od budynku straży pożarnej – 19,5 m.

Wjazd na działkę od północnego-wschodu z ulicy Stefana Batorego z bramą szerokości 6 m rozsuwaną ręcznie bądź automatycznie. Wejście furtką obok. Droga wewnętrzna szerokości 4 m o nawierzchni asfaltowej. Plac postojowo-manewrowy na dziedzińcu szkoły od strony północno-wschodniej – szerokości od 14 – 22 m i długości min. 29 m, – z nawierzchnią betonową.

W ulicy przebiegają sieci: wodociągowe Dn 100 i 200, kanalizacji sanitarnej Dn 300, kanalizacji deszczowej Dn 250, gazowe Dn 80 oraz energetyczne eNN i telekomunikacyjne. Przez działkę szkoły od strony lasu biegnie (w tym przez boisko) kanał centralnego ogrzewania 2x Dn 150. Ulica wyposażona jest w elektryczną sieć oświetleniową. Budynek szkoły podłączony jest do sieci przyłączem wodociągowym Dn 50 (z wodomierzem w studni przy granicy działki), przykanalikiem sanitarnym Dn 150, przykanalikiem deszczowym Dn 200, przyłączem gazowym Dn60, przyłączem c.o. oraz przyłączami elektroenergetycznym i telekomunikacyjnym. Budynek ogrzewany jest z sieci miejskiej, poprzez węzeł cieplny, usytuowany w piwnicy budynku.

W odległości 22 m i 75 m od budynku – w ulicy Stefana Batorego, – znajdują się dwa hydranty zewnętrzne (podziemne, na rurociągu dn 100).

Istnieje instalacja oświetlenia terenu – 8 latarniami ulicznymi, zamontowanymi na ścianach budynku.

W odległości 12 m od okien i drzwi budynku z pomieszczeniami na przeznaczonymi na pobyt ludzi oraz w odległości 6 m od granicy, na utwardzonym placu, znajdują się po dwa pojemniki na czasowe gromadzenie odpadów stałych, z możliwością segregacji śmieci.

5 miejsc postojowych dla samochodów osobowych znajduje się przy placu dziedzińca północno-wschodniego.

2/ Stan formalno-prawny

Właścicielem budynku i działki nr 402 (obręb nr 41) przy ul. Stefana Batorego 26 w Gdańsku-Wrzeszczu jest Gmina – Miasto Gdańsk, a użytkownikiem budynku – Branżowa Szkoła Specjalna 1 stopnia im. Stefana Batorego.

Budynek wraz z terenem historycznej parceli i znajdującym się na niej starodrzewem został wpisany do rejestru zabytków województwa pomorskiego pod numerem A-1253 decyzją Pomorskiego Wojewódzkiego Konserwatora Zabytków w Gdańsku z dnia 15.06.2005 r.

Teren objęty jest uwarunkowaniami obowiązującego Miejscowego planu zagospodarowania przestrzennego Wrzeszcz rejon ulicy Stefana Batorego w mieście Gdańsku, uchwalonego Uchwałą Nr X/125/11 Rady Miasta Gdańska z dnia 28.04.2011 r. (Dz. U. Woj. Pom. Nr 69, poz. 1496 dn. 2011.06.09) – karta terenu nr 006-U33.

1.4. Opis projektowanych zmian

Zmiana zagospodarowania fragmentu terenu nie ingeruje poważnie w stan istniejący i związana jest wyłącznie z przebudową istniejących biegów schodów zewnętrznych, które nie spełniają obecnych przepisów budowlanych (zbyt duża wysokość stopnia – ok. 18 cm i zbyt krótki podest – ok. 70 cm) i są w bardzo złym stanie technicznym. Ponadto projekt zakłada wymianą istniejących koryt betonowych na systemowe i wymianę uszkodzonych betonowych płyt chodnikowych między schodami na nowe o podobnych gabarytach. Zakłada się też montaż szafki 35/45/22 cm nasadą DN75 w ścianie południowo-wschodniej budynku, przy schodach prowadzących do piwnicy, w celu, umożliwiająca podawanie wody z autopompy wozu bojowego Państwowej Straży Pożarnej. Rozwiązanie to wprowadzono z uwagi na brak normatywnej drogi pożarowej do budynku średniowysokiego szkoły.

1/ Przebudowa schodów zewnętrznych klatek K1 i K2

Rozebrać bieg schodowy z podestem przy klatce K2 (gruz wywieźć i utylizować). Zdemontować balustradę (do ponownego wykorzystania). Wykonać nowy żelbetowy bieg schodowy z podestem i montować balustrady, wcześniej spawając – po konserwacji, – istniejące części stalowe – wg rysunku szczegółowego B-13.

Rozebrać bieg schodowy z podestem i stalowymi balustradami przy klatce K1 (gruz i stal wywieźć i utylizować). Wykonać nowy żelbetowy bieg schodowy z podestem i montować balustrady stalowe – wg rysunku szczegółowego B-13a.

Demontować koryto betonowe i płyty chodnikowe między schodami klatek K1 i K2 (gruz wywieźć i utylizować). Wykonać roboty ziemne warstwowe i układać nowe płyty chodnikowe betonowe i montować systemowe polimerobetonowe koryto z rusztem stalowym ocynkowanym – wg rysunku B-14.

2/ Szafka z nasadą DN75

Montować nasadę DN75 w szafce 35x45x22 cm (osadzonej w wykutej wnęce w ścianie południowo-wschodniej budynku, 1,05 m nad terenem), umożliwiającą podawanie wody z autopompy wozu bojowego PSP – wg projektu branżowego sanitarnego i rysunków A1 i A2. Szafkę oznakować zgodnie z normami.

2. Opis techniczny – projekt architektoniczno-budowlany

2.1. Dane podstawowe

1/ Historia budynku

Budynek przy ulicy Steffens Weg (obecnie Stefana Batorego) został wybudowany na

początku w roku 1898, z funduszy reparacyjnych jakie Francja zapłaciła Prusom po przegranej wojnie w latach 1870-1871 – z przeznaczeniem na dom sierot po żołnierzach bohaterach. Dom na planach np. z roku 1930 nosił nazwę *Spend und Waisenhaus*. Sierociniec prowadzony był przez ewangelickie siostry zakonne. Na parterze znajdowała się kuchnia, jadalnia i trzy izby lekcyjne, na pierwszym piętrze mieszkali chłopcy, zaś na drugim – dziewczynki. W budynku znajdowały się trzy mieszkania służbowe: siostry przełożonej, kierownika i dozorcy. W obecnej auli mieściła się kaplica szkolna.

W 1933 roku dom przekształcono w szkołę paramilitarną dla chłopców Wolnego Miasta Gdańska, a 1939 roku – powstała szkoła policyjna, a wokół budynku wybudowano baraki na internaty i garaże do naprawy samochodów policyjnych.

Budynek przetrwał nieuszkodzony II wojnę światową i stanowił do roku 1957 siedzibę kilku przedsiębiorstw.

Od 1957 roku do chwili obecnej budynek funkcjonuje jako obiekt oświatowy – branżowa szkoła specjalna.

2/ Opis budynku

Budynek wybudowany został na rzucie dużej litery L. Dłuższy bok budynku został zorientowany na osi odchylonej o ok. 60° w kierunku zachodnim od południka. Od strony południowo-wschodniej rozbudowano szkołę o dwukondygnacyjną dobudówkę w kształcie odwróconej dużej litery L. Dłuższy bok budynku wraz wynosi 35,47 m, zaś krótszy – elewacji frontowej – 25,66 m (wraz z dobudowaną częścią – 48,23 m). Bezwzględny poziom posadowienia parteru (w hallu wejściowym) wynosi około 26,45 m n.p.m. (pomiar obliczony na podstawie obmiarów i mapy do celów informacyjnych). Budynek jest normatywnie odległy od granic działki i jest usytuowany w odległości 34 m od lasu.

Główna część budynku posiada trzy wejścia – jedno od strony ulicy (z biegiem schodowym i dwoma pochylniami dla osób niepełnosprawnych) i dwa od strony dziedzińca podwórzowego (oba z prostymi biegami schodowymi). Dobudowana część posiada dwa wejścia.

Budynek właściwy jest czterokondygnacyjny, częściowo podpiwniczony, z użytkowym poddaszem, kryty dachem mansardowym. Część dobudowana dwukondygnacyjna, ze stropodachem pełnym płaskim, krytym papą. Dach łamany, mansardowy. Więźba drewniana w układzie mansardowym, dwukondygnacjowa, płatwiowa z płatwiami pośrednimi (w dolnej części – czterema niosącymi strop, w górnej – dwoma), z zastrzałami, równoległymi do krokwi, i belki rozporowej. Płatwie oparte są na słupach i podparte mieczami. Nad aulą więźba oparta na czterech stalowych ramach z łączonych nitami profilami stalowymi ceowymi 140, 180 i 260 i płaskownikami gr. 10 mm. Dach kryty jest ceramiczną dachówką – w górnej części – zakładkową, w dolnej – karpiówką w kolorze czerwonym, układaną w koronkę.

Obiekt został wzniesiony z cegieł, a część dobudowana z bloczków gazobetonowych. Ściany nośne wykonane są z cegły pełnej lub bloczków gazobetonowych (w dobudówce) na zaprawie cementowo-wapiennej lub wapiennej grubości od 27 – 60 cm. Ściany w rozstawie od 270 do 600 cm (360, 420, 480, 540, 570 cm). Podciągi żelbetowe lub z profili stalowych. Nadproża z łęków odcinkowych, płaskich lub prefabrykowane. Łęki półkoliste w holu i głównej klatce schodowej. Istniejące ściany zewnętrzne wymurowane są z cegły pełnej lub bloczków gazobetonowych (w dobudówce) na zaprawie cementowo-wapiennej lub wapiennej grubości od 41 – 60 cm, obustronnie otynkowanych. Ściany kominowe wymurowane z cegły ceramicznej pełnej. Ścianki działowe z cegły ceramicznej, bloczków gazobetonowych lub płyt GKF/GKFI na rusztach metalowych. Stropy ceramiczne kondygnacji typu Kleina lub

odcinkowe z płyt żelbetowych na profilach dwuteowych, w piwnicach sklepienia odcinkowe, nad poddaszem drewniane – belkowe. Stropy w części dobudowanej żelbetowe. Ściany i sufity są otynkowane. Schody zmontowane z prefabrykowanych stopnic żelbetowych opartych na stalowych policzkach dwuteowych. Warstwy podkładowe posadzek: z wylewek cementowych gr. 4-6 cm, układanych na szlace na stropach, w pomieszczeniach wyremontowanych w ostatnich latach – jak na przykład w auli: z wylewką cementową zbrojoną grubości 5 cm, układaną na ofoliowanym twardym styropianie. Stropy nad poddaszem i aulą drewniane ze ślepą podłogą i polepą oraz częściowo górnym deskowaniem na strychu. Warstwa wierzchnia posadzek wykonana: z lastrika dwubarwnego (szarego i bordowego) – głównie w klatkach schodowych, w holach i w korytarzach, z płytek gresowych lub ceramicznych – w sanitariatach, z desek – w siłowni, z parkietu – w auli, sali gimnastycznej, pcv – w salach lekcyjnych i pozostałych pomieszczeniach. Cokoły przyścienne cementowe malowane na czarno, drewniane lub z pcv. Balustrady klatki schodowej stalowe z drewnianymi poręczami.

Ściany i sufity są otynkowane tynkami cementowo-wapiennymi kat. III i IV lub obłożone są płytami GKF/GKFI na rusztach metalowych, gładzonymi. Sufit auli tynk wapienno-gipsowy na wiklinie mocowanej do desek. Ściany i sufity są malowane farbami emulsyjnymi, akrylowymi lub olejnymi w kolorach białym, jasnopiasko-wym, jasnobeżowym, jasnopomarańczowym, morelowym lub jasnożółtym (w auli ze stiukami, również złoconymi). W sanitariatach ściany obłożone są płytkami glazurowanymi.

Izolacje posadzek wykonane są z folii budowlanej. Izolacje termiczne stropów poddasza i dachu z wełny mineralnej. Izolacje przeciwwilgociowe i przeciwwodne połaci i stropów poddasza z folii paroprzepuszczalnej lub paroizolacyjnej.

Stolarka okienna i drzwiowa drewniana. Okna prostokątne (na parterze z zaokrąglonymi narożami) lub zwieńczone półkoliście, skrzynkowe lub krosnowe, dwu- lub trójskrzydłowe, z prostymi lub profilowanymi ślemieniami (w auli wklęsło-wypukłymi) oraz słupkami i szprosami (w auli również w górnej, nieotwieranej części, o formach wygiętych palmowo). Drzwi wejściowe prostokątne, płycinowe, dwuskrzydłowe z nadświetlem, zwieńczone półkoliście. Drzwi wewnętrzne prosto-kątne, płycinowe, jedno- lub dwuskrzydłowe (w auli z nadświetlem, zwieńczone półkoliście, z wygiętymi palmowo szprosami) . Okucia – w większości oryginalne. Zasuwki, pochwyty i odbojnice oraz kątowe blachy usztywniające ramę – typowe dla okien XIX i początku XX wieku.

Budynek wyposażony jest w instalacje wodociągowo-kanalizacyjne, gazową (z kurkiem gazowym w szafce na elewacji frontowej i gazomierzem w piwnicy), centralnego ogrzewania (z węzłem cieplnym w piwnicy), elektryczne i teletechnicz-ne oraz odgromową (otokową). Wody opadowe z dachu odprowadzane są do kanalizacji deszczowej i na teren. Wentylacja przewietrzanych pomieszczeń – grawitacyjna, kuchni i zaplecza kuchni oraz jadalni – mechaniczna.

3/ Istniejący układ funkcjonalny

Główne wejście do budynku, z biegiem schodowym i dwoma pochylniami dla osób niepełnosprawnych, usytuowane jest od strony ulicy Batorego.

W piwnicy (z odrębnym wejściem) znajduje się wymiennikownia cieplna i hydrofornia.

Na parterze przy holu wejściowym, oddzielonym od holu głównego z otwartą główną klatką schodową, przeszklonymi drzwiami, usytuowana jest portiernia. W Hol ten

posiada trójstopnicowy bieg schodowy i podnośnik dla osób niepełnosprawnych. Jest tu także główna rozdzielnia elektryczna i wyłącznik prądu ppoż. Dalej znajdują się: sala lekcyjna, sanitariaty (w tym sanitariat dla osób niepełnosprawnych), siłownia jadalnia, kuchnia z zapleczem (z odrębnym wejściem z zewnątrz), sala rehabilitacji ruchowej i tymczasowe mieszkanie. W części dwukondygnacyjnej, z odrębnym wejściem z dziedzińca wschodniego, znajdują się magazyny warsztatowe (dwa wydzielone – z odrębnymi wrotami dwuskrzydłowymi).

Na I piętrze znajdują się sale lekcyjne, pracownie, szatnia, w.c. personelu, gabinety i pomieszczenia biurowe.

Na II piętrze znajduje się aula, sala gimnastyki korekcyjnej, sale lekcyjne i pomieszczenia sanitarne.

Na poddaszu znajdują się sale lekcyjne, pracownie, magazynki podręczne i biblioteka.

Na nieużytkowanym strychu znajduje się wydzielona wentylatorownia obsługująca aulę.

4/ Dane podstawowe budynku

Budynek o konstrukcji murowanej, zaprojektowano na planie dwóch połączonych ze sobą liter L, o bokach długości 48,25 m (w tym 25,66 m właściwego budynku) i 35,46 m.

powierzchnia użytkowa /Pu/	= 2.191,80 m²
w tym zabytkowej części budynku	= 1.720,70 m²
powierzchnia wewnętrzna /Pw/	= 2.827,00 m²
w tym właściwego budynku	= 2.362,00 m²
powierzchnia całkowita /Pc/	= 3.730,40 m²
w tym zabytkowej części budynku	= 3.116,10 m²
powierzchnia zabudowy całego budynku /Pz/	= 948,00 m²
w tym zabytkowej części budynku	= 638,00 m²
kubatura budynku /V/	= 12.625,90 m³
w tym zabytkowej części budynku	= 10.889,90 m³

wysokość budynku (4 kondygnacje – w tym poddasz użytkowe, a na strychu wydzielone pomieszczenie wentylatorni) – maksymalna = 20,73 m

2.2. Opis projektowanych robót remontowo-budowlanych

1/ Wydzielenie i remont klatki schodowej K2

Rozebrać dachówkę holenderkę, zakładkową – ok. 6m2 (do ponownego wykorzystania). Wyciąć łaty i utylizować je. Przebudować więźbę dachową (wyciąć fragment krokwi, montując dwie belki – wymiany dł. 1,7m i przekroju 14,5/15,5cm). Montować podstawę klapy oddymiającej z opierzeniem z blachy tytanowej, malowanej w kolorze dachówki. Montować okno połaciowe oddymiającą – o współczynniku przenikania ciepła Umax=1,3W/(m²xK). Uzupełnić dachówki z rozbiórki. Wykonać roboty wg rys. szczegółowego B-12.

Rozebrać ściankę działową i nadświetle w obrębie klatki schodowej. Materiał rozbiórkowy wywieźć i utylizować.

Przebudować strop (wyciąć fragmenty 3 belek stropowych 15,5/18cm dł.1,7m. Montować 2 profile stalowe ceowe C220 dł.3,0m, malowane farbami do klasy odporności ogniowej R120. Uzupełnić strop żelbetowy. Uzupełnić sufit płytami z płyt GKFI na ruszcie metalowym, z wypełnieniem wełną mineralną – w klasie odporności

ogniowej EI60 i współczynniku przenikania ciepła Umax=0,18W/(m2xK). Gładzić i malować sufit na kolor biały. Wykonać roboty wg rys. B-12.

Zdemontować uszkodzone i tandetne skrzydła drzwiowe z nadświetlem (wywieźć i utylizować). Przygotować ościeże. Montować drzwi dwuskrzydłowe z nadświetlem i zadaszeniem z blachy tytanowej na stalowych profilach (malowanych na kolor grafitowy). Obrobić ościeże. Wykonać wg rys. B-08.

Rozebrać bieg schodowy z podestem (gruz wywieźć i utylizować). Zdemontować balustradę (do ponownego wykorzystania). Wykonać nowy żelbetowy bieg schodowy z podestem i montować balustrady – wg rysunku szczegółowego B-13.

Przebudować rury zasilające grzejnik, montując je w bruzdach ściennych. Zdemontować grzejnik i montować wyżej. Obrobić bruzdy. Wykonać wg rysunku B-11.

Montować systemowe ażurowe obudowy grzejnikowe – 2 kpl – 1000x600mm.

Remontować biegi i podesty schodowe oraz balustradę. Zdemontować wykładziny z tworzyw sztucznych podestów i zeszlifować betonowe wylewki stopnic oraz podestów i cokołów. Przeszlifować elementy metalowe i drewniane balustrad. Materiał rozbiórkowy wywieźć i utylizować. Uzupełnić ubytki balustrad, malować elementy stalowe Naprawić metalowe listwy stopnicowe. Gruntować podłoże cementowe podestów, stopnic, podstopnic i cokołów. Montować systemowe progi stalowe w osiach skrzydeł drzwiowych. Wykonać podkład i posadzkę epoksydową szarą, a podesty i cokoły ciemnoszarą (uwaga: ustalić ostatecznie kolorystykę z projektantem w trakcie realizacji).

Zabudować otwór po drzwiach płytami GKF na ruszcie metalowym w klasie odporności ogniowej REI60 – wg rys. B-17 detal A. Szpachlować, gładzić i malować w kolorze istniejącej ściany.

Zdemontować skrzydło drzwiowe i ościeżnicę (do utylizacji). Montować ściankę z płyt GKF na ruszcie metalowym (z profilami ościeżnicowymi), z wypełnieniem wełną skalną, o klasie odporności ogniowej REI120 – wg rys. B-17 detal B. Przygotować ościeże. Montować drzwi jednoskrzydłowe w klasie odporności ogniowej EIs60 z nieotwieranym nadświetlem EIs60. Obrobić ościeże. Szpachlować, gładzić i malować w kolorze istniejącej ściany.

Zdemontować skrzydło drzwiowe i ościeżnicę (do utylizacji). Przebudować ościeże – ewentualnie montując belki nadprożowe i obrabiając je do klasy odporności ogniowej R120 – wg rys. 17 detal C. Przygotować ościeże. Montować drzwi jednoskrzydłowe w klasie odporności ogniowej EIs60. Obrobić ościeże. Szpachlować, gładzić i malować w kolorze istniejącej ściany.

Gładzić i malować ściany i sufity w kolorach istniejących.

Instalację SSP i oświetlenia awaryjnego ewakuacyjnego wykonać wg dokumentacji branżowej.

2/ Naprawa fragmentu pokrycia dachowego dobudowanej części budynku

Wyrównać wszystkie purchle, pęknięcia i wgłębienia istniejącego pokrycia papowego – na szerokości dachu do 8 m od ściany budynku SW. Zagruntować podłoże. Kłaść papę podkładową i wierzchniego krycia termozgrzewalną NRO. Ewentualnie wyremontować lub wymalować istniejące opierzenia blacharskie.

3/ Wydzielenie pożarowe budynku zabytkowego od części dobudowanej

Zdemontować skrzydło drzwiowe i ościeżnicę w kuchni na parterze i utylizować. Przebudować ościeże. Przygotować ościeże. Montować drzwi jednoskrzydłowe w klasie odporności ogniowej EIs60 na parterze i na I piętrze w licu ścian

oddzielających obie części budynków – zabytkowego (SW) i dobudowanego (N). Obrobić ościeża.

Przebudować bieg schodowy na I piętrze w części dobudowanej, wg rys. A4, A9 i B-18.

Montować kurtyny dymowe ASB2 – DH90 o odporności ogniowej E90 (temperatura 900°C), uruchamiane automatycznie przez SSP, z własnym napędem do opuszczania i podnoszenia w oknach kuchni na parterze i sali lekcyjnej 19 – wg rysunków A3, A4 i B-19.

4/ Przebudowa stolarki drzwiowej

W całym budynku drzwi nienormatywnej szerokości wyposażyć w samozamykacze – wg oznaczeń na rysunkach rzutów (symbol ds – przy drzwiach).

Na poddaszu do w pomieszczeniach 39 i 40 zdemontować skrzydła drzwiowe i ościeżnice i ponownie montować z otwieraniem do wewnątrz. Obrobić ościeże.

Zdemontować uszkodzone i tandetne skrzydła z nadświetlem drzwi zewnętrznych D5 klatki schodowej K1, wywieźć i utylizować. Przygotować ościeże. Montować drzwi dwuskrzydłowe z nadświetlem i zadaszeniem z blachy tytanowej na stalowych profilach (malowanych na kolor grafitowy). Obrobić ościeże. Wykonać wg rys. B-09.

Zdemontować skrzydło drzwiowe i ościeżnicę (do ponownego wykorzystania) w auli – wg rys. A5. Wykuć otwór drzwiowy, mocując uprzednio nadproże z profili stalowych ceowych 2x C150 dł.2,5m, osiatkowanych, otynkowanych i obudowanych płytami GKF do klasy odporności ogniowej R60. Ponownie zamontować ościeżnicę i skrzydło drzwiowe. Obrobić ościeże. Uzupełnić ubytki, szlifować i malować na kolor pierwotny.

Zdemontować skrzydło drzwiowe i ościeżnicę na parterze w holu głównym (zejście do piwnicy), wywieźć i utylizować. Montować drzwi o odporności ogniowej EI30 – wg rys. A3 i A12.

5/ Impregnacja elementów drewnianych nieużytkowego strychu

Impregnować drewniane elementy konstrukcyjne strychu do klasy reakcji na ogień niezapalnej B-s2;d0, zgodnie z normą PN-EN 13501-1:2008.

Malować lub zastosować natrysk wszystkich stron elementów drewnianych dachu środkiem zabezpieczającym do klasy zabezpieczenia elementów od ognia B-s2, d0 – wg PN-EN 13501-1+A1:2010 – klasa reakcji na ogień (wyrób niezapalny, niekapiący pod wpływem ognia; wyrób nierozprzestrzeniający ognia przez ściany wewnątrz budynku wg Rozporządzenia Ministra Infrastruktury w sprawie warunków technicznych, jakim powinny odpowiadać budynki i ich usytuowanie – Dz. U. Nr 75, poz. 690, z późniejszymi zmianami). Elementy drewniane nowe kąpać do ww. klasy.

6/ Zabezpieczenie przeciwogniowe drewnianych elementów konstrukcyjnych poddasza użytkowego

Delikatnie rozebrać deski stropowe, łączone na pióro i wpust (do ponownego wykorzystania). Usunąć spiaszczoną polepę ze stropu ślepego, wywieźć i utylizować. Impregnować odkryte elementy drewniane – patrz: pkt 5/ - wyżej. Usunąć ze strychu nieczynne i zbędne elementy dawnego rozdziału górnego instalacji c.o. Układać folię paroizolacyjną, wełnę skalną gr. 18 cm i folię paroprzepuszczalną. Układać ponownie deski z rozbiórki, impregnując je wcześniej przeciwogniowo – wg rys. B-16.

Rozebrać ścianki działowe rusztowe magazynku przy klatce schodowej K1, między biblioteką a salą 37 i miedzy korytarzem a salami 39 i 40 (demontując wcześniej drzwi i je utylizując lub pozostawiając do ponownego montażu). Montować ścianki działowe

na ruszcie metalowym z wypełnieniem wełną skalną, w klasach odporności ogniowej EI60 – roboty wykonać wg rysunków B-15, B-16, B-17 detal A.

Uzupełnić ścianki klatki schodowej K2 wg rys. B-17 detal B – do klasy odporności ogniowej REI120.

Obudować drewniane elementy konstrukcyjne więźby do klasy odporności ogniowej EI60 – roboty wykonać wg rysunków B-15, B-16, B-17 detal E.

Uzupełnić ścianki działowe płytami systemowymi do klasy odporności ogniowej EI60 – roboty wykonać wg rysunków B-15, B-16, B-17 detal D.

Uzupełnić sufity i skosy płytami systemowymi do klasy odporności ogniowej EI60 – roboty wykonać wg rysunków B-15, B-16, B-17 detal D.

Zabezpieczyć nadproża systemowo do klasy odporności ogniowej R60 – roboty wykonać wg rysunków B-15, B-16, B-17 detal C.

7/ Remont, uzupełnienie i wymiana części stolarki okiennej

Proponuje się wymianę zniszczonych okien krosnowych i skrzynkowych poddasza na okna jednoramowe (drewno sosnowe, klejone, malowane na biało) z podziałami na szprosy (obustronnie nalepiane), o formie zbliżonej do istniejących. Podobnie postąpić z oknami krosnowymi I i II piętra, z uwagi na katastrofalny stan stolarki. Natomiast zewnętrzne ramy okien skrzynkowych I i II pietra należy poddać pracom konserwatorskim, oczyszczając je ze starej farby, flekując ubytki, gruntując i malując farbami matowymi w kolorze białym. Skrzydła okienne zewnętrzne wymienić na nowe, przekładając okucia z uszkodzonych i zdemontowanych skrzydeł. Zewnętrzne skrzydła winny być rozszczelnione, celem przewentylowywania pustki okiennej. Ramę wewnętrzną należy przeciąć i utylizować wraz z skrzydłami okiennymi. Wykonać i montować ramę wewnętrzną jednoramową (drewno sosnowe, klejone, malowane na biało) z podziałami na szprosy (obustronnie nalepiane), o formie zbliżonej do istniejących. Okucia nowe dostosowane charakterem do okuć z początku XX wieku. Szyby zespolone (szkło gładkie, bezpieczne), jednokomorowe, o normatywnym współczynniku przenikania ciepła, z ramkami dystansowymi w kolorze białym.

Okna

Okna drewniane (sosna), zespolone, o kształcie i wymiarach wg zestawienia stolarki i rysunków, malowane w kolorze białym, analogicznym do istniejącego – odcień do uzgodnienia z projektantem przed przystąpieniem do realizacji. Otwierane, rozwierne, nieotwierane.

Konstrukcja okien, oparta na profilu okiennym, wykonana z drewna trójwarstwo-wo klejonego litego – sosna – o grubości 70mm. Szprosy – o ile występują – naklejane. Okapnik drewniany. Parapet wewnętrzny – o ile występuje – drewniany. Szyba bezpieczna, niskoemisyjna U=0,9 W/m²K (uwaga: ramka dystansowa szyby w kolorze białym). Okucie tradycyjne. Dwie uszczelki (wrębowa, przylgowa). Mikrowentylacja (rozszczelnienie okna do 5 mm pomiędzy skrzydłem a ościeżnicą przy uchylne). Szczeliwo przyszybowe – silikon neutralny (nie octanowy), ze środkiem grzybobójczym. Klamki i zawiasy historyzujące – forma i kolor – wg wyboru projektanta; klamki z blokadą zabezpieczające skrzydło przed wypadnięciem. Izolacyjność akustyczna min. 35 dB.

A/ Okna **O1** i **O2** – 2 + 11 szt. – skrzynkowe, dwupolowe, rozwierne, z 1 stałym słupkiem, ze szprosami, osadzone w ryglówce – usytuowane na poddaszu. Okna z parapetami należy zdemontować i wymienić na nowe jednoramowe o podobnym

układzie wg rys. B-01.

B/ Okno **O3** – 1 szt. – skrzynkowe, trójpolowe, rozwierne, z 1 stałym słupkiem i 1 ruchomym, ze szprosami, osadzone w ryglówce – usytuowane na poddaszu. Okno z parapetem należy zdemontować i wymienić na nowe jednoramowe o podobnym układzie wg rys. B-02.

C/ Okna **O4** i **O6** – 2 + 7 szt. – krosnowe, czteropolowe, rozwierne, zewnętrzne ramy: z profilowanym ślemieniem, rozdzielonym słupkiem i ze słupkiem ciągłym, osadzone w murze z węgarkami – usytuowane na I i II piętrze. Okna z parapetami należy zdemontować i wymienić na nowe jednoramowe o podobnym układzie wg rys. B-03 i B-05.

D/ Okno **O5** – 40 szt. – skrzynkowe, czteropolowe, rozwierne, zewnętrzne ramy: z profilowanym ślemieniem, rozdzielonym słupkiem i ze słupkiem ciągłym, osadzone w murze z węgarkami – usytuowane na I i II piętrze. Okna z parapetami należy zdemontować i wymienić na nowe jednoramowe o podobnym układzie wg rys. B-04.

E/ Okno **O7** – 1 szt. – skrzynkowe, dwupolowe, rozwierne, zewnętrzne ramy: z profilowanym ślemieniem, osadzone w murze z węgarkami – usytuowane na I piętrze. Okno z parapetem należy zdemontować i wymienić na nowe jednoramowe o podobnym układzie wg rys. B-06.

8/ Licznik gazowy

Przenieść licznik gazowy z piwnicy i montować w szafce przy wejściu do budynku. Roboty te wykonać winna PSG sp. z o.o. na żądanie użytkownika obiektu.

9/ Montaż zaworów hydrantowych i nasada DN75

Wnęki na szafki hydrantowe i bruzdy na rury

Wykonać na kondygnacjach I i II piętra oraz poddasza przy klatce schodowej wnęki na szafki zaworów hydrantowych 35x22x45 cm – zgodnie z rysunkami. Szafkę zaworu hydrantowego na parterze montować na ścianie. Montować nasadę DN75, umożliwiającą podawanie wody z autopompy wozu bojowego PSP – wg projektu branżowego sanitarnego .

Rury stalowe, zasilające hydranty prowadzić w wykutych bruzdach w klatce schodowej, zaś w pozostałych pomieszczeniach na wierzchu pod stropem. Bruzdy i wnęki obudować płytami GKI na ruszcie metalowym. Przejścia rur przez ściany i stropy uszczelnić masą samopęczniejącą (przez ściany – klasy EI 120, przez stropy – EI 60). Miejsca przebudów malować farbami lateksowymi lub silikonowymi (w barwach jak sąsiadujące ściany). Rury w bruzdach zabezpieczyć antykorozyjnie. Stosować izolację z pianki poliuretanową – na rurach prowadzonych na zewnątrz – w płaszczu z PVC (biały mat).

10/ Instalacje sanitarne – wg projektu branżowego

10a/ Instalacja c.o. i wod.-kan.

W klatce schodowej K2 na parterze przy wyjściu zdemontować istniejący grzejnik. Przebudować instalację, wprowadzając rury grzewcze w otulinie izolacyjnej w wykute bruzdy i montować grzejnik 2,5 nad posadzką. Bruzdy obrobić, szpachlować, gładzić i malować w kolorze ściany.

Zdemontować wszystkie grzejniki i montować ponownie po wykonaniu remontu poddasza.

Zdemontować armaturę sanitarną w sanitariacie i bibliotece na poddaszu i montować nową po wykonaniu remontu poddasza. Przedłużyć ewentualnie

podejścia wod.-kan. do armatury. Podobnie postąpić ze ściankami giszetowymi.

10b/ Instalacja hydrantowa

Wykonać instalację hydrantową w budynku zgodnie z dokumentacją branżową. Szafki zaworów hydrantowych dn 52 (35x22x50cm) na każdej kondygnacji montować w wykutych wnękach w klatce schodowej K1. Rurę stalową dn 50 mm zasilającą zawory hydrantowe prowadzić w wykutych bruzdach. Na zewnątrz budynku od strony bocznej elewacji montować

11/ Instalacje elektryczne i telekomunikacyjne – wg projektu branżowego

11a/ Instalacje elektryczne wewnętrzne

Wykonać w strefie opracowania instalację elektryczną oświetleniową (wraz z oświetleniem ewakuacyjnym) i gniazd 1-f oraz zasilenie centrali wentylacyjnej i klap ppoż wg dokumentacji branżowej.

11b/ Instalacje telekomunikacyjne wewnętrzne

Wykonać w strefie opracowania instalację alarmową SSP wraz ze sterowaniem siłownikami okna połaciowego oddymiającego, elektro-zaczepem i siłownikiem drzwi zewnętrznych oraz elektro-trzymaczami drzwi ogniochronnych klatki schodowej K2 i wydzielenia budynku na strefy, a także kurtynami dymowymi okiennymi wg dokumentacji branżowej.

11c/ Osprzęt elektryczny i teletechniczny na poddaszu

Zdemontować cały osprzęt elektryczny na poddaszu: lampy, gniazda i wyłączniki i montować ponownie w tych samych miejscach po wykonaniu robót remontowych ogólnobudowlanych.

Opracowanie: arch. Jaromir Czernichowski

MAPA DO CELÓW PROJEKTOWYCH

SKALA 1: 500

Obiekt: Gdańsk - ul.Batorego 26

Identyfikator i nazwa jednostki ewidencyjnej: 226101 1
Identyfikator i nazwa obrębu ewidencyjnego: 041
Nr sekcji: 6.221.25.15.1.4
Numer zgłoszenia: WG-III-6640.1.2888.2018
Układ współrzędnych prostokątnych płaskich: 2000 strefa 6
Geodezyjny układ odniesienia: Kronsztadt 86 bis
Imię i nazwisko lub nazwa podmiotu, który wykonał mapę oraz podpis osoby reprezentującej ten podmiot:

— — — Oznaczenie granic obszaru, który był przedmiotem aktualizacji

służebności gruntowych nie badano

Gdańsk, dnia 2018.07.25

W dniu 2018.07.13 uzupełniono o treść nakładki RKSPUT Gdańsk
- patrz mapa
Gdańsk, dn. 2018.07.13

Poświadczam za zgodność z oryginałem.

Plan zagospodarowania terenu - oznaczenia:

1/ **A1-1** rozebrać bieg schodowy z podestem (gruz wywieźć i utylizować), zdemontować balustradę (do ponownego wykorzystania); wykonać nowy żelbetowy bieg schodowy z podestem i montować balustrady - wg rysunku szczegółowego;

2/ **A1-2** demontować koryto betonowe (gruz wywieźć i utylizować); wykonać koryto systemowe z rusztem stalowym - wg oznaczeń na rysunku rzutu;

3/ **A1-3** montować nasadę DN75 w szafce, umożliwiającą podawanie wody z autopompy wozu bojowego PSP - wg projektu branżowego sanitarnego

PROJEKT BUDOWLANY I WYKONAWCZY

dostowania budynku Branżowej Szkoły Specjalnej I stopnia do przepisów przeciwpożarowych,w tym wymiany wykładziny, wydłużenia kominów grawitacyjnych, wymiany instalacji odgromowej, a także wymiany częściowej stolarki okiennej i drzwiowej
Gdańsk, ul. Stefana Batorego 26, dz. nr 402, ob. 41

PROJEKT ZAGOSPODAROWANIA TERENU

Projektant: mgr inż. arch. Jaromir Czernichowski - upr. nr 4440/Gd/90 - specj. arch. Współpraca: mgr inż. arch. Bartosz Przybytkowski Sprawdzający: mgr inż. arch. Maria Czernichowska - upr. nr 1140/61 - specj. arch.	Nr rysunku **A1**
Data opracowania: lipiec 2018 r.	Skala 1:500

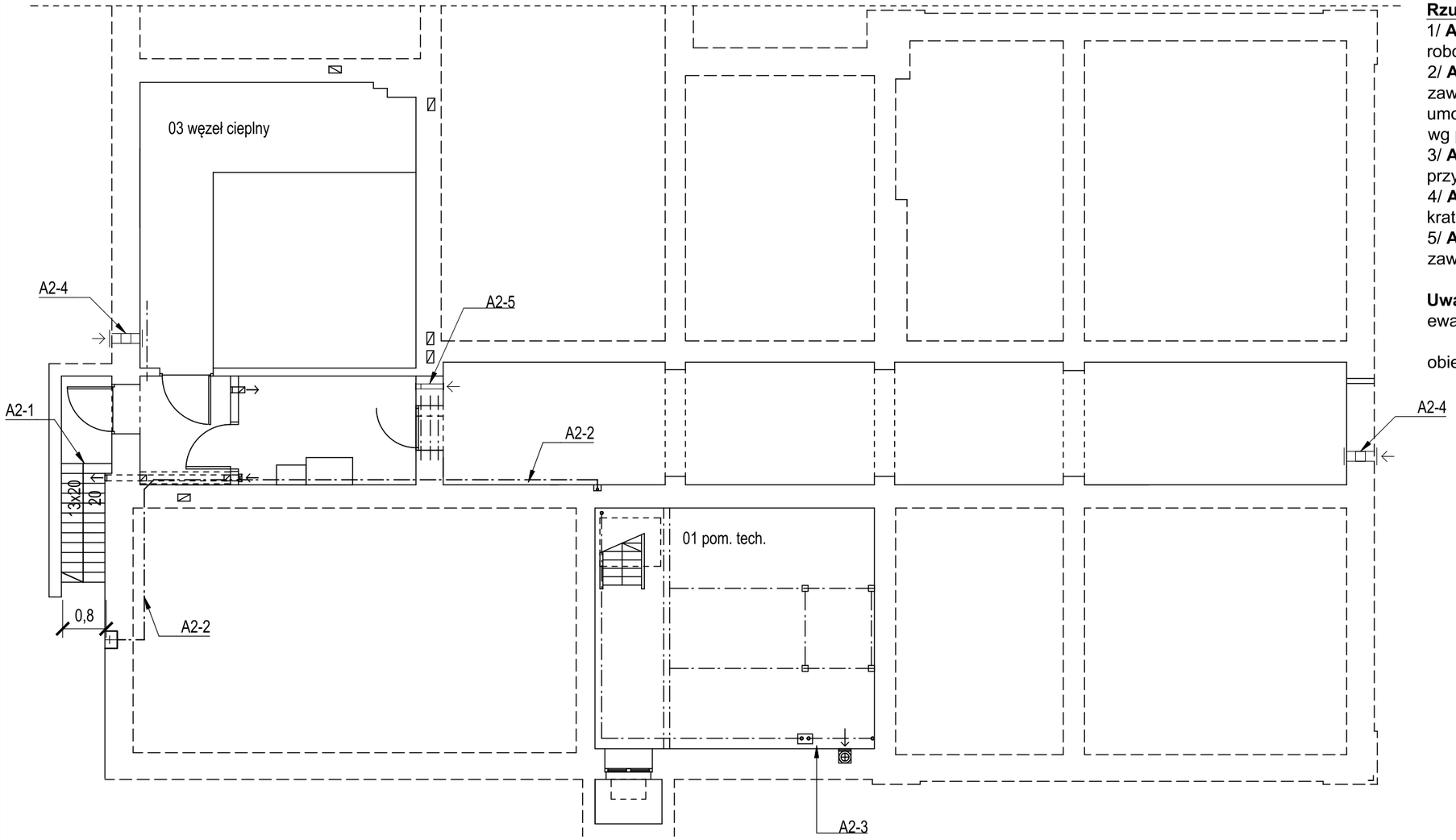

Rzut piwnic - oznaczenia:

1/ **A2-1** remontować biegi i podesty schodowe oraz balustradę - roboty wykonać wg rysunku szczegółowego

2/ **A2-2** wymienić poziom i pion rurowy, w celu montażu zaworów hydrantowych dn 52 w szafkach; montować nasadę DN75, umożliwiającą podawanie wody z motopompy wozu bojowego PSP - wg projektu branżowego sanitarnego;

3/ **A2-3** przenieść licznik gazowy z piwnicy i montować w szafce przy wejściu do budynku;

4/ **A2-4** wykonać otwory „zetowe” 20/20 cm w murze i osadzić kratki;

5/ **A2-5** wykuć otwór wentylacyjny w ścianie fi 12 i montować zawór ppoż - wg projektu branżowego sanitarnego;

Uwagi: a/ instalację SSP i oświetlenia awaryjnego ewakuacyjnego wykonać wg dokumentacji branżowej;

b/ A2-3 wykona PSG sp. z o.o. na żądanie użytkownika obiektu.

PROJEKT BUDOWLANY I WYKONAWCZY

dostowania budynku Branżowej Szkoły Specjalnej I stopnia do przepisów przeciwpożarowych,w tym wymiany wykładziny, wydłużenia kominów grawitacyjnych, wymiany instalacji odgromowej, a także wymiany częściowej stolarki okiennej i drzwiowej

Gdańsk, ul. Stefana Batorego 26, dz. nr 402, ob. 41

RZUT PIWNICY

Projektant:
mgr inż. arch. Jaromir Czernichowski - upr. nr 4440/Gd/90 - specj. arch.
Współpraca:
mgr inż. arch. Bartosz Przybytkowski
Sprawdzający:
mgr inż. arch. Maria Czernichowska - upr. nr 1140/61 - specj. arch.

Nr rysunku
A2

Data opracowania: lipiec 2018 r.

Skala 1:100

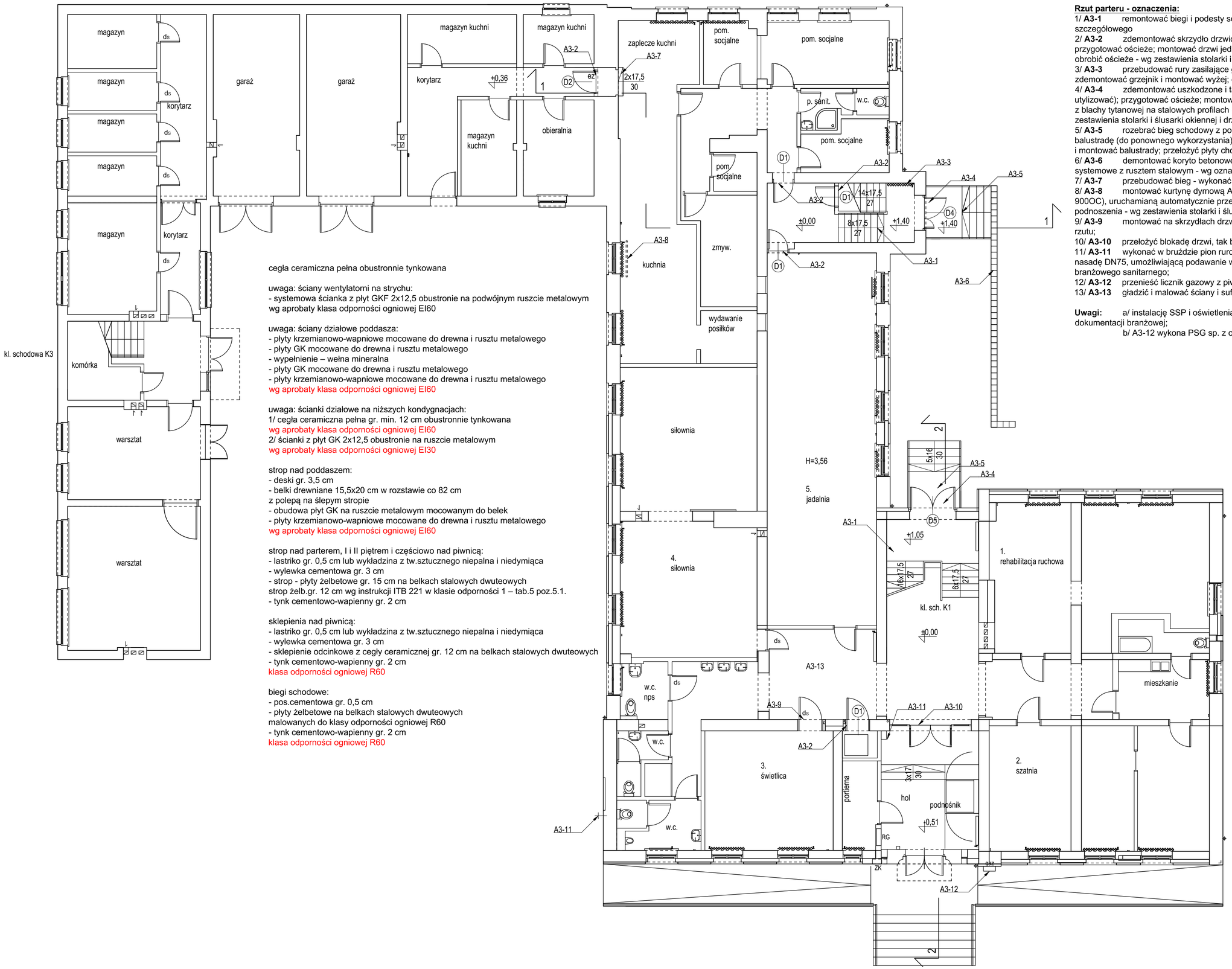

cegła ceramiczna pełna obustronnie tynkowana

uwaga: ściany wentylatorni na strychu:
- systemowa ścianka z płyt GKF 2x12,5 obustronie na podwójnym ruszcie metalowym
wg aprobaty klasa odporności ogniowej EI60

uwaga: ściany działowe poddasza:
- płyty krzemianowo-wapniowe mocowane do drewna i rusztu metalowego
- płyty GK mocowane do drewna i rusztu metalowego
- wypełnienie – wełna mineralna
- płyty GK mocowane do drewna i rusztu metalowego
- płyty krzemianowo-wapniowe mocowane do drewna i rusztu metalowego
wg aprobaty klasa odporności ogniowej EI60

uwaga: ścianki działowe na niższych kondygnacjach:
1/ cegła ceramiczna pełna gr. min. 12 cm obustronnie tynkowana
wg aprobaty klasa odporności ogniowej EI60
2/ ścianki z płyt GK 2x12,5 obustronie na ruszcie metalowym
wg aprobaty klasa odporności ogniowej EI30

strop nad poddaszem:
- deski gr. 3,5 cm
- belki drewniane 15,5x20 cm w rozstawie co 82 cm
z polepą na ślepym stropie
- obudowa płyt GK na ruszcie metalowym mocowanym do belek
- płyty krzemianowo-wapniowe mocowane do drewna i rusztu metalowego
wg aprobaty klasa odporności ogniowej EI60

strop nad parterem, I i II piętrem i częściowo nad piwnicą:
- lastriko gr. 0,5 cm lub wykładzina z tw.sztucznego niepalna i niedymiąca
- wylewka cementowa gr. 3 cm
- strop - płyty żelbetowe gr. 15 cm na belkach stalowych dwuteowych
strop żelb.gr. 12 cm wg instrukcji ITB 221 w klasie odporności 1 – tab.5 poz.5.1.
- tynk cementowo-wapienny gr. 2 cm

sklepienia nad piwnicą:
- lastriko gr. 0,5 cm lub wykładzina z tw.sztucznego niepalna i niedymiąca
- wylewka cementowa gr. 3 cm
- sklepienie odcinkowe z cegły ceramicznej gr. 12 cm na belkach stalowych dwuteowych
- tynk cementowo-wapienny gr. 2 cm
klasa odporności ogniowej R60

biegi schodowe:
- pos.cementowa gr. 0,5 cm
- płyty żelbetowe na belkach stalowych dwuteowych
malowanych do klasy odporności ogniowej R60
- tynk cementowo-wapienny gr. 2 cm
klasa odporności ogniowej R60

Rzut parteru - oznaczenia:

1/ **A3-1** remontować biegi i podesty schodowe oraz balustradę - roboty wykonać wg rysunku szczegółowego
2/ **A3-2** zdemontować skrzydło drzwiowe i ościeżnicę (do utylizacji); przebudować ościeże; przygotować ościeże; montować drzwi jednoskrzydłowe w klasie odporności ogniowej EIs60; obrobić ościeże - wg zestawienia stolarki i ślusarki okiennej i drzwiowej;
3/ **A3-3** przebudować rury zasilające grzejnik, montując je w bruzdach ściennych; zdemontować grzejnik i montować wyżej; obrobić bruzdy - wg dyspozycji rysunkowych;
4/ **A3-4** zdemontować uszkodzone i tandetne skrzydła drzwiowe z nadświetlem (wywieźć i utylizować); przygotować ościeże; montować drzwi dwuskrzydłowe z nadświetlem i zadaszeniem z blachy tytanowej na stalowych profilach (malowanych na kolor grafitowy); obrobić ościeże - wg zestawienia stolarki i ślusarki okiennej i drzwiowej;
5/ **A3-5** rozebrać bieg schodowy z podestem (gruz wywieźć i utylizować), zdemontować balustradę (do ponownego wykorzystania); wykonać nowy żelbetowy bieg schodowy z podestem i montować balustrady; przełożyć płyty chodnikowe przy schodach - wg rysunku szczegół.;
6/ **A3-6** demontować koryto betonowe (gruz wywieźć i utylizować); wykonać koryto systemowe z rusztem stalowym - wg oznaczeń na rysunku rzutu;
7/ **A3-7** przebudować bieg - wykonać roboty wg rys. szczegółowego;
8/ **A3-8** montować kurtynę dymową ASB2 - DH90 o odporności ogniowej E90 (temperatura 900OC), uruchamianą automatycznie przez SSP, z własnym napędem do opuszczania i podnoszenia - wg zestawienia stolarki i ślusarki okiennej i drzwiowej;
9/ **A3-9** montować na skrzydłach drzwiowych samozamykacze - wg oznaczeń na rysunku rzutu;
10/ **A3-10** przełożyć blokadę drzwi, tak by otwierały się na zewnątrz;
11/ **A3-11** wykonać w bruździe pion rurowy i szafkę z zaworem hydrantowym dn52; montować nasadę DN75, umożliwiającą podawanie wody z auto-pompy wozu bojowego PSP – wg projektu branżowego sanitarnego;
12/ **A3-12** przenieść licznik gazowy z piwnicy i montować w szafce;
13/ **A3-13** gładzić i malować ściany i sufity.

Uwagi: a/ instalację SSP i oświetlenia awaryjnego ewakuacyjnego wykonać wg dokumentacji branżowej;
b/ A3-12 wykona PSG sp. z o.o. na żądanie użytkownika obiektu.

PROJEKT BUDOWLANY I WYKONAWCZY

dostowania budynku Branżowej Szkoły Specjalnej I stopnia do przepisów przeciwpożarowych,w tym wymiany wykładziny, wydłużenia kominów grawitacyjnych, wymiany instalacji odgromowej, a także wymiany częściowej stolarki okiennej i drzwiowej

Gdańsk, ul. Stefana Batorego 26, dz. nr 402, ob. 41

RZUT PARTERU

Projektant:
mgr inż. arch. Jaromir Czernichowski - upr. nr 4440/Gd/90 - specj. arch.
Współpraca:
mgr inż. arch. Bartosz Przybytkowski
Sprawdzający:
mgr inż. arch. Maria Czernichowska - upr. nr 1140/61 - specj. arch.

Nr rysunku: **A3**

Data opracowania: lipiec 2018 r.

Skala 1:100

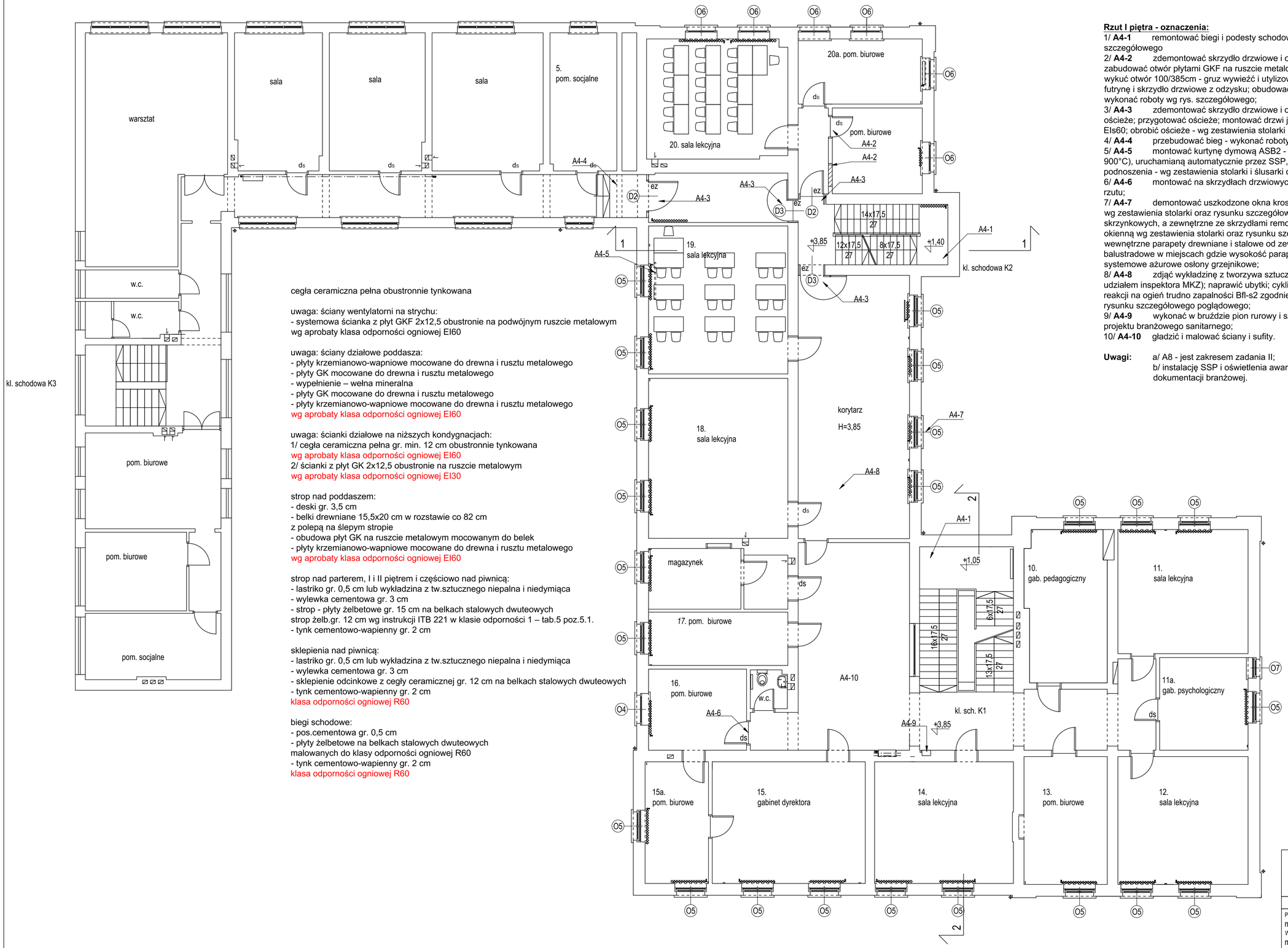

cegła ceramiczna pełna obustronnie tynkowana

uwaga: ściany wentylatorni na strychu:
- systemowa ścianka z płyt GKF 2x12,5 obustronie na podwójnym ruszcie metalowym
wg aprobaty klasa odporności ogniowej EI60

uwaga: ściany działowe poddasza:
- płyty krzemianowo-wapniowe mocowane do drewna i rusztu metalowego
- płyty GK mocowane do drewna i rusztu metalowego
- wypełnienie – wełna mineralna
- płyty GK mocowane do drewna i rusztu metalowego
- płyty krzemianowo-wapniowe mocowane do drewna i rusztu metalowego
wg aprobaty klasa odporności ogniowej EI60

uwaga: ścianki działowe na niższych kondygnacjach:
1/ cegła ceramiczna pełna gr. min. 12 cm obustronnie tynkowana
wg aprobaty klasa odporności ogniowej EI60
2/ ścianki z płyt GK 2x12,5 obustronie na ruszcie metalowym
wg aprobaty klasa odporności ogniowej EI30

strop nad poddaszem:
- deski gr. 3,5 cm
- belki drewniane 15,5x20 cm w rozstawie co 82 cm
z polepą na ślepym stropie
- obudowa płyt GK na ruszcie metalowym mocowanym do belek
- płyty krzemianowo-wapniowe mocowane do drewna i rusztu metalowego
wg aprobaty klasa odporności ogniowej EI60

strop nad parterem, I i II piętrem i częściowo nad piwnicą:
- lastriko gr. 0,5 cm lub wykładzina z tw.sztucznego niepalna i niedymiąca
- wylewka cementowa gr. 3 cm
- strop - płyty żelbetowe gr. 15 cm na belkach stalowych dwuteowych
strop żelb.gr. 12 cm wg instrukcji ITB 221 w klasie odporności 1 – tab.5 poz.5.1.
- tynk cementowo-wapienny gr. 2 cm

sklepienia nad piwnicą:
- lastriko gr. 0,5 cm lub wykładzina z tw.sztucznego niepalna i niedymiąca
- wylewka cementowa gr. 3 cm
- sklepienie odcinkowe z cegły ceramicznej gr. 12 cm na belkach stalowych dwuteowych
- tynk cementowo-wapienny gr. 2 cm
klasa odporności ogniowej R60

biegi schodowe:
- pos.cementowa gr. 0,5 cm
- płyty żelbetowe na belkach stalowych dwuteowych
malowanych do klasy odporności ogniowej R60
- tynk cementowo-wapienny gr. 2 cm
klasa odporności ogniowej R60

Rzut I piętra - oznaczenia:

1/ **A4-1** remontować biegi i podesty schodowe oraz balustradę - roboty wykonać wg rysunku szczegółowego

2/ **A4-2** zdemontować skrzydło drzwiowe i ościeżnicę (do ponownego wykorzystania); zabudować otwór płytami GKF na ruszcie metalowym w klasie odporności ogniowej REI120; wykuć otwór 100/385cm - gruz wywieźć i utylizować; montować metalowe ościeże,; montować futrynę i skrzydło drzwiowe z odzysku; obudować otwór płytami GKF na rusztach metalowych - wykonać roboty wg rys. szczegółowego;

3/ **A4-3** zdemontować skrzydło drzwiowe i ościeżnicę lub kratę (do utylizacji); przebudować ościeże; przygotować ościeże; montować drzwi jednoskrzydłowe w klasie odporności ogniowej Els60; obrobić ościeże - wg zestawienia stolarki i ślusarki okiennej i drzwiowej;

4/ **A4-4** przebudować bieg - wykonać roboty wg rys. szczegółowego;

5/ **A4-5** montować kurtynę dymową ASB2 - DH90 o odporności ogniowej E90 (temperatura 900°C), uruchamianą automatycznie przez SSP, z własnym napędem do opuszczania i podnoszenia - wg zestawienia stolarki i ślusarki okiennej i drzwiowej;

6/ **A4-6** montować na skrzydłach drzwiowych samozamykacze - wg oznaczeń na rysunku rzutu;

7/ **A4-7** demontować uszkodzone okna krosnowe (wywieźć i utylizować) i montować nowe wg zestawienia stolarki oraz rysunku szczegółowego; demontować wewnętrzne ramy okien skrzynkowych, a zewnętrzne ze skrzydłami remontować i montować od wewnątrz nową ramę okienną wg zestawienia stolarki oraz rysunku szczegółowego; opierzyć ościeża; montować wewnętrzne parapety drewniane i stalowe od zewnątrz; montować zewnętrzne pręty balustradowe w miejscach gdzie wysokość parapetu jest usytuowane poniżej 80cm; montować systemowe ażurowe osłony grzejnikowe;

8/ **A4-8** zdjąć wykładzinę z tworzywa sztucznego; ocenić stan techniczny parkietu (z udziałem inspektora MKZ); naprawić ubytki; cyklinować parkiet; lakierować parkiet do klasy reakcji na ogień trudno zapalności Bfl-s2 zgodnie z PN-EN 13501-1:2008 - roboty wykonać wg rysunku szczegółowego poglądowego;

9/ **A4-9** wykonać w bruździe pion rurowy i szafkę z zaworem hydrantowym dn52 – wg projektu branżowego sanitarnego;

10/ **A4-10** gładzić i malować ściany i sufity.

Uwagi: a/ A8 - jest zakresem zadania II;
b/ instalację SSP i oświetlenia awaryjnego ewakuacyjnego wykonać wg dokumentacji branżowej.

PROJEKT BUDOWLANY I WYKONAWCZY

dostowania budynku Branżowej Szkoły Specjalnej I stopnia do przepisów przeciwpożarowych,w tym wymiany wykładziny, wydłużenia kominów grawitacyjnych, wymiany instalacji odgromowej, a także wymiany częściowej stolarki okiennej i drzwiowej

Gdańsk, ul. Stefana Batorego 26, dz. nr 402, ob. 41

RZUT I PIĘTRA

Projektant:
mgr inż. arch. Jaromir Czernichowski - upr. nr 4440/Gd/90 - specj. arch.
Współpraca:
mgr inż. arch. Bartosz Przybytkowski
Sprawdzający:
mgr inż. arch. Maria Czernichowska - upr. nr 1140/61 - specj. arch.

Nr rysunku: **A4**

Data opracowania: lipiec 2018 r.

Skala 1:100

cegła ceramiczna pełna obustronnie tynkowana

uwaga: ściany wentylatorni na strychu:
- systemowa ścianka z płyt GKF 2x12,5 obustronie na podwójnym ruszcie metalowym wg aprobaty klasa odporności ogniowej EI60

uwaga: ściany działowe poddasza:
- płyty krzemianowo-wapniowe mocowane do drewna i rusztu metalowego
- płyty GK mocowane do drewna i rusztu metalowego
- wypełnienie – wełna mineralna
- płyty GK mocowane do drewna i rusztu metalowego
- płyty krzemianowo-wapniowe mocowane do drewna i rusztu metalowego
wg aprobaty klasa odporności ogniowej EI60

uwaga: ścianki działowe na niższych kondygnacjach:
1/ cegła ceramiczna pełna gr. min. 12 cm obustronnie tynkowana
wg aprobaty klasa odporności ogniowej EI60
2/ ścianki z płyt GK 2x12,5 obustronie na ruszcie metalowym
wg aprobaty klasa odporności ogniowej EI30

strop nad poddaszem:
- deski gr. 3,5 cm
- belki drewniane 15,5x20 cm w rozstawie co 82 cm
z polepą na ślepym stropie
- obudowa płyt GK na ruszcie metalowym mocowanym do belek
- płyty krzemianowo-wapniowe mocowane do drewna i rusztu metalowego
wg aprobaty klasa odporności ogniowej EI60

strop nad parterem, I i II piętrem i częściowo nad piwnicą:
- lastriko gr. 0,5 cm lub wykładzina z tw.sztucznego niepalna i niedymiąca
- wylewka cementowa gr. 3 cm
- strop - płyty żelbetowe gr. 15 cm na belkach stalowych dwuteowych
strop żelb.gr. 12 cm wg instrukcji ITB 221 w klasie odporności 1 – tab.5 poz.5.1.
- tynk cementowo-wapienny gr. 2 cm

sklepienia nad piwnicą:
- lastriko gr. 0,5 cm lub wykładzina z tw.sztucznego niepalna i niedymiąca
- wylewka cementowa gr. 3 cm
- sklepienie odcinkowe z cegły ceramicznej gr. 12 cm na belkach stalowych dwuteowych
- tynk cementowo-wapienny gr. 2 cm
klasa odporności ogniowej R60

biegi schodowe:
- pos.cementowa gr. 0,5 cm
- płyty żelbetowe na belkach stalowych dwuteowych malowanych do klasy odporności ogniowej R60
- tynk cementowo-wapienny gr. 2 cm
klasa odporności ogniowej R60

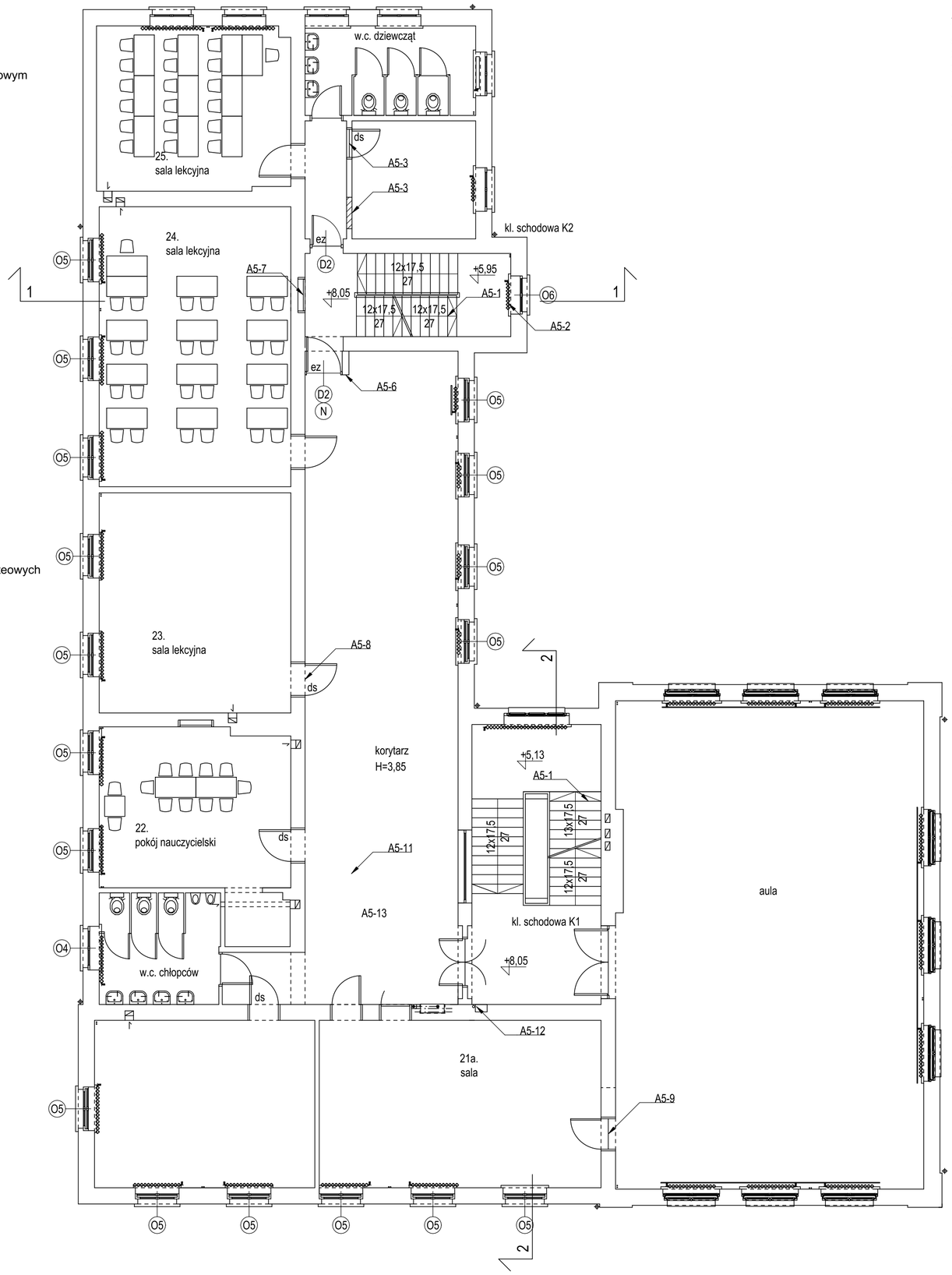

Rzut II piętra - oznaczenia:

1/ **A5-1** remontować biegi i podesty schodowe oraz balustradę - roboty wykonać wg rysunku szczegółowego
2/ **A5-2** montować systemową ażurową obudowę grzejnikową;
3/ **A5-3** zdemontować skrzydło drzwiowe i ościeżnicę (do ponownego wykorzystania); zabudować otwór płytami GKF na ruszcie metalowym w klasie odporności ogniowej REI120; wykuć otwór 100/385cm - gruz wywieźć i utylizować; montować metalowe ościeże,; montować futrynę i skrzydło drzwiowe z odzysku; obudować otwór płytami GKF na rusztach metalowych - wykonać roboty wg rys. szczegółowego;
4/ **A5-4** zdemontować skrzydło ościeżnicę (do utylizacji); obrobić ościeże;
5/ **A5-5** wykonać ościeżnicę; zabudować otwór płytami GKF na ruszcie metalowym w klasie odporności ogniowej REI120; montować futrynę i skrzydło drzwiowe z odzysku; obudować otwór płytami GKF na rusztach metalowych - wykonać roboty wg rys. szczegółowego;
6/ **A5-6** zdemontować skrzydło drzwiowe i ościeżnicę (do utylizacji); montować ściankę z płyt GKF na ruszcie metalowym (z profilami ościeżnicowymi), z wypełnieniem wełną skalną, o klasie odporności ogniowej EI120; przygotować ościeże; montować drzwi jednoskrzydłowe w klasie odporności ogniowej EIs60 z nieotwieranym nadświetlem Eis60; obrobić ościeże - wg zestawienia stolarki i ślusarki okiennej i drzwiowej;
7/ **A5-7** zdemontować istniejące nieczynne skrzydło i ościeże drzwi (utylizować); obrobić ościeże; gładzić i malować;
8/ **A5-8** montować na skrzydłach drzwiowych samozamykacze - wg oznaczeń na rysunku rzutu;
9/ **A5-9** zdemontować skrzydło drzwiowe i ościeżnicę (do ponownego wykorzystania); wykuć otwór drzwiowy, mocując uprzednio nadproże z profili stalowych ceowych 2x C150 dł.2,5m, osiatkowanych, otynkowa-nych i obudowanych płytami GKF do klasy odporności ogniowej R60; ponownie zamontować ościeżnicę i skrzydło drzwiowe; obrobić ościeże; uzupełnić ubytki, szlifować i malować na kolor pierwotny;
10/ **A5-10** demontować uszkodzone okna krosnowe (wywieźć i utylizować) i montować nowe wg zestawienia stolarki oraz rysunku szczegółowego; demontować wewnętrzne ramy okien skrzynkowych, a zewnętrzne ze skrzydłami remontować i montować od wewnątrz nową ramę okienną wg zestawienia stolarki oraz rysunku szczegółowego; opierzyć ościeża; montować wewnętrzne parapety drewniane i stalowe od zewnątrz; montować zewnętrzne pręty balustradowe w miejscach gdzie wysokość parapetu jest usytuowane poniżej 80cm; montować systemowe ażurowe osłony grzejnikowe;
11/ **A5-11** zdjąć wykładzinę z tworzywa sztucznego; wykonać dylatacje istniejącej posadzki betonowej co 5m; uzupełnić ubytki i naprawić spękania; gruntować; wykonać podkład i posadzkę epoksydową - roboty wykonać wg rysunku szczegółowego poglądowego;
12/ **A5-12** wykonać w bruździe pion rurowy i szafkę z zaworem hydrantowym dn52 – wg projektu branżowego sanitarnego;
13/ **A5-13** gładzić i malować ściany i sufity.

Uwagi: a/ A11 - jest zakresem zadania II;
b/ instalację SSP i oświetlenia awaryjnego wykonać wg dokumentacji branżowej.

PROJEKT BUDOWLANY I WYKONAWCZY
dostowania budynku Branżowej Szkoły Specjalnej I stopnia do przepisów przeciwpożarowych,w tym wymiany wykładziny, wydłużenia kominów grawitacyjnych, wymiany instalacji odgromowej, a także wymiany częściowej stolarki okiennej i drzwiowej
Gdańsk, ul. Stefana Batorego 26, dz. nr 402, ob. 41

RZUT II PIĘTRA

Projektant:
mgr inż. arch. Jaromir Czernichowski - upr. nr 4440/Gd/90 - specj. arch.
Współpraca:
mgr inż. arch. Bartosz Przybytkowski
Sprawdzający:
mgr inż. arch. Maria Czernichowska - upr. nr 1140/61 - specj. arch.

Nr rysunku
A5

Data opracowania: lipiec 2018 r.
Skala 1:100

cegła ceramiczna pełna obustronnie tynkowana

uwaga: ściany wentylatorni na strychu:
- systemowa ścianka z płyt GKF 2x12,5 obustronie na podwójnym ruszcie metalowym
wg aprobaty klasa odporności ogniowej EI60

uwaga: ściany działowe poddasza:
- płyty krzemianowo-wapniowe mocowane do drewna i rusztu metalowego
- płyty GK mocowane do drewna i rusztu metalowego
- wypełnienie – wełna mineralna
- płyty GK mocowane do drewna i rusztu metalowego
- płyty krzemianowo-wapniowe mocowane do drewna i rusztu metalowego
wg aprobaty klasa odporności ogniowej EI60

uwaga: ścianki działowe na niższych kondygnacjach:
1/ cegła ceramiczna pełna gr. min. 12 cm obustronnie tynkowana
wg aprobaty klasa odporności ogniowej EI60
2/ ścianki z płyt GK 2x12,5 obustronie na ruszcie metalowym
wg aprobaty klasa odporności ogniowej EI30

strop nad poddaszem:
- deski gr. 3,5 cm
- belki drewniane 15,5x20 cm w rozstawie co 82 cm
z polepą na ślepym stropie
- obudowa płyt GK na ruszcie metalowym mocowanym do belek
- płyty krzemianowo-wapniowe mocowane do drewna i rusztu metalowego
wg aprobaty klasa odporności ogniowej EI60

strop nad parterem, I i II piętrem i częściowo nad piwnicą:
- lastriko gr. 0,5 cm lub wykładzina z tw.sztucznego niepalna i niedymiąca
- wylewka cementowa gr. 3 cm
- strop - płyty żelbetowe gr. 15 cm na belkach stalowych dwuteowych
strop żelb.gr. 12 cm wg instrukcji ITB 221 w klasie odporności 1 – tab.5 poz.5.1.
- tynk cementowo-wapienny gr. 2 cm

sklepienia nad piwnicą:
- lastriko gr. 0,5 cm lub wykładzina z tw.sztucznego niepalna i niedymiąca
- wylewka cementowa gr. 3 cm
- sklepienie odcinkowe z cegły ceramicznej gr. 12 cm na belkach stalowych dwuteowych
- tynk cementowo-wapienny gr. 2 cm
klasa odporności ogniowej R60

biegi schodowe:
- pos.cementowa gr. 0,5 cm
- płyty żelbetowe na belkach stalowych dwuteowych
malowanych do klasy odporności ogniowej R60
- tynk cementowo-wapienny gr. 2 cm
klasa odporności ogniowej R60

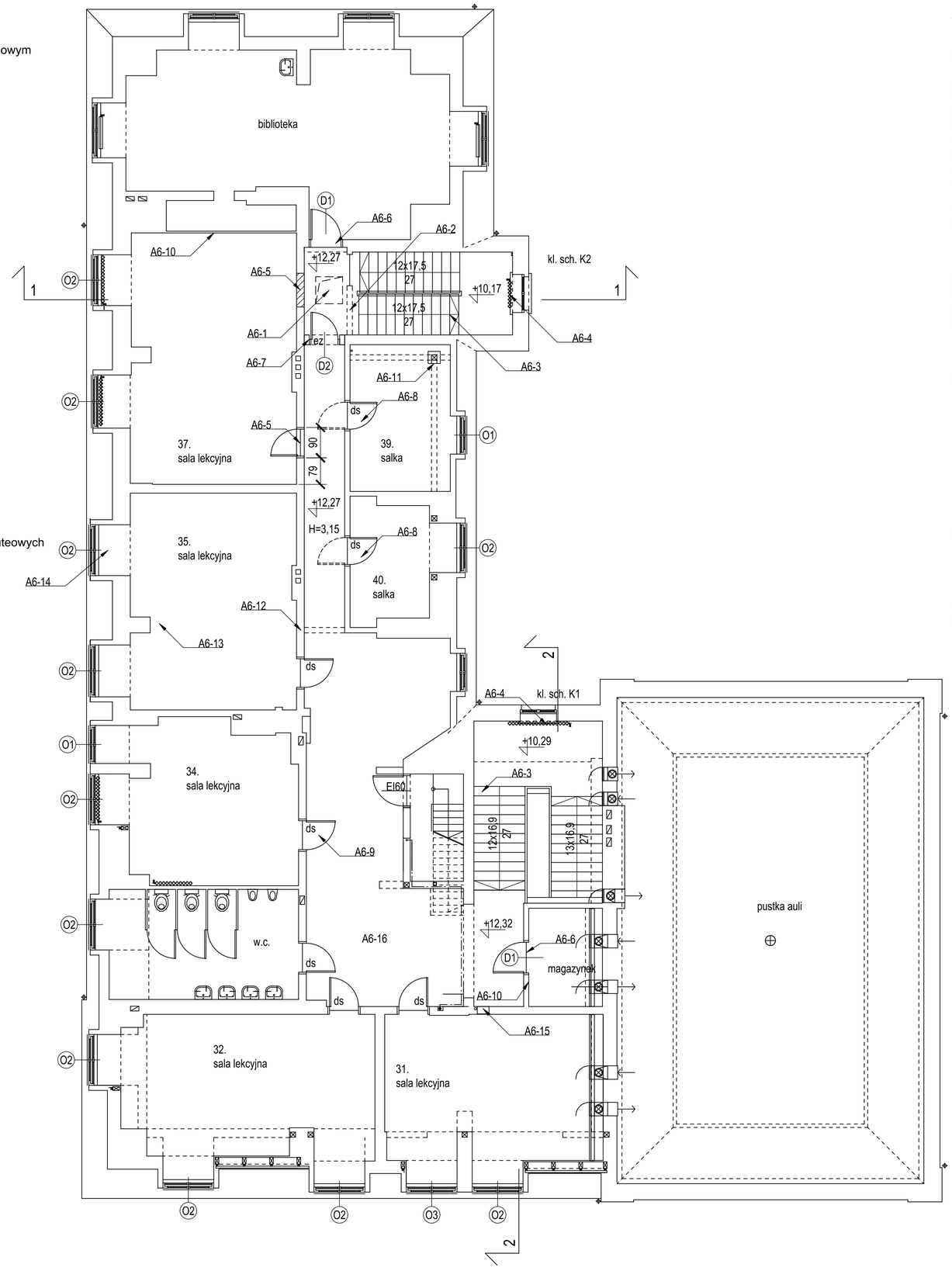

Rzut poddasza - oznaczenia:

1/ **A6-1** przebudować strop (wyciąć fragmenty 3 belek stropowych 15,5/18cm dł.1,7m; montować 2 profile stalowe ceowe C220 dł.3,0m, malowanych farbami do klasy odporności ogniowej R120; uzupełnić sufit płytami z płyt GKFI na ruszcie metalowym, z wypełnieniem wełną mineralną - w klasie odporności ogniowej EI60 i współczynniku przenikania ciepła Umax=0,18W/(m2xK); gładzić i malować sufit - wykonać roboty wg rys. szczegółowego;
2/ **A6-2** rozebrać ściankę działową; gruz wywieźć i utylizować;
3/ **A6-3** remontować biegi i podesty schodowe oraz balustradę - roboty wykonać wg rysunku szczegółowego;
4/ **A6-4** montować systemową ażurową obudowę grzejnikową;
5/ **A6-5** zdemontować skrzydło drzwiowe i ościeżnicę (do ponownego wykorzystania); zabudować otwór płytami GKF na ruszcie metalowym w klasie odporności ogniowej REI120; wykuć otwór 100/320cm - gruz wywieźć i utylizować; montować metalowe ościeże,; montować futrynę i skrzydło drzwiowe z odzysku; obudować otwór płytami GKF na rusztach metalowych - wykonać roboty wg rys. szczegółowego;
6/ **A6-6** zdemontować istniejące drzwi (utylizować); przygotować ościeże; montować drzwi jednoskrzydłowe w klasie odporności ogniowej EIs60 - wg zestawienia stolarki i ślusarki okiennej i drzwiowej; obrobić ościeże; montować na progu ostrzegawczą taśmę czarno-żółtą;
7/ **A6-7** przygotować ościeże; montować drzwi jednoskrzydłowe w klasie odporności ogniowej EIs60 - wg zestawienia stolarki i ślusarki okiennej i drzwiowe;
8/ **A6-8** zdemontować skrzydło drzwiowe i ościeżnicę i ponownie zamontować z otwieraniem do wewnątrz; obrobić ościeże;
9/ **A6-9** montować na skrzydłach drzwiowych samozamykacze - wg oznaczeń na rysunku rzutu;
10/ **A6-10** rozebrać ścianki działowe rusztowe (demontując wcześniej drzwi i je utylizując); montować ścianki działowe na ruszcie metalowym z wypełnieniem wełną skalną, w klasach odporności ogniowej EI60 (przy bibliotece) i EI120 (przy magazynku) - roboty wykonać wg rysunku szczegółowego, poglądowego;
11/ **A6-11** obudować drewniane elementy konstrukcyjne więźby do klasy odporności ogniowej EI60 - roboty wykonać wg rysunku szczegółowego poglądowego;
12/ **A6-12** uzupełnić ścianki działowe płytami systemowymi do klasy odporności ogniowej EI60 - roboty wykonać wg rysunku szczegółowego poglądowego;
13/ **A6-13** uzupełnić sufity i skosy płytami systemowymi do klasy odporności ogniowej EI60 - roboty wykonać wg rysunku szczegółowego poglądowego;
14/ **A6-14** demontować uszkodzone okna skrzynkowe (wywieźć i utylizować) i montować nowe wg zestawienia stolarki oraz rysunku szczegółowego; opierzyć ościeża; montować parapety drewniane; czyścić i malować zewnętrzne pręty balustradowe; montować systemowe ażurowe osłony grzejnikowe;
15/ **A6-15** wykonać w bruździe pion rurowy i szafkę z zaworem hydrantowym dn52 – wg projektu branżowego sanitarnego;
16/ **A6-16** gładzić i malować ściany i sufity; odtworzyć cokoły z tw. sztucznego.

Uwaga: a/ instalację SSP i oświetlenia awaryjnego ewakuacyjnego wykonać wg dokumentacji branżowej.

PROJEKT BUDOWLANY I WYKONAWCZY

dostowania budynku Branżowej Szkoły Specjalnej I stopnia do przepisów przeciwpożarowych,w tym wymiany wykładziny, wydłużenia kominów grawitacyjnych, wymiany instalacji odgromowej, a także wymiany częściowej stolarki okiennej i drzwiowej
Gdańsk, ul. Stefana Batorego 26, dz. nr 402, ob. 41

RZUT PODDASZA

Projektant:
mgr inż. arch. Jaromir Czernichowski - upr. nr 4440/Gd/90 - specj. arch.
Współpraca:
mgr inż. arch. Bartosz Przybytkowski
Sprawdzający:
mgr inż. arch. Maria Czernichowska - upr. nr 1140/61 - specj. arch.

Nr rysunku
A6

Data opracowania: lipiec 2018 r.

Skala 1:100

cegła ceramiczna pełna obustronnie tynkowana

uwaga: ściany wentylatorni na strychu:
- systemowa ścianka z płyt GKF 2x12,5 obustronie na podwójnym ruszcie metalowym
wg aprobaty klasa odporności ogniowej EI60

uwaga: ściany działowe poddasza:
- płyty krzemianowo-wapniowe mocowane do drewna i rusztu metalowego
- płyty GK mocowane do drewna i rusztu metalowego
- wypełnienie – wełna mineralna
- płyty GK mocowane do drewna i rusztu metalowego
- płyty krzemianowo-wapniowe mocowane do drewna i rusztu metalowego
wg aprobaty klasa odporności ogniowej EI60

uwaga: ścianki działowe na niższych kondygnacjach:
1/ cegła ceramiczna pełna gr. min. 12 cm obustronnie tynkowana
wg aprobaty klasa odporności ogniowej EI60
2/ ścianki z płyt GK 2x12,5 obustronie na ruszcie metalowym
wg aprobaty klasa odporności ogniowej EI30

strop nad poddaszem:
- deski gr. 3,5 cm
- belki drewniane 15,5x20 cm w rozstawie co 82 cm
z polepą na ślepym stropie
- obudowa płyt GK na ruszcie metalowym mocowanym do belek
- płyty krzemianowo-wapniowe mocowane do drewna i rusztu metalowego
wg aprobaty klasa odporności ogniowej EI60

strop nad parterem, I i II piętrem i częściowo nad piwnicą:
- lastriko gr. 0,5 cm lub wykładzina z tw.sztucznego niepalna i niedymiąca
- wylewka cementowa gr. 3 cm
- strop - płyty żelbetowe gr. 15 cm na belkach stalowych dwuteowych
strop żelb.gr. 12 cm wg instrukcji ITB 221 w klasie odporności 1 – tab.5 poz.5.1.
- tynk cementowo-wapienny gr. 2 cm

sklepienia nad piwnicą:
- lastriko gr. 0,5 cm lub wykładzina z tw.sztucznego niepalna i niedymiąca
- wylewka cementowa gr. 3 cm
- sklepienie odcinkowe z cegły ceramicznej gr. 12 cm na belkach stalowych dwuteowych
- tynk cementowo-wapienny gr. 2 cm
klasa odporności ogniowej R60

biegi schodowe:
- pos.cementowa gr. 0,5 cm
- płyty żelbetowe na belkach stalowych dwuteowych
malowanych do klasy odporności ogniowej R60
- tynk cementowo-wapienny gr. 2 cm
klasa odporności ogniowej R60

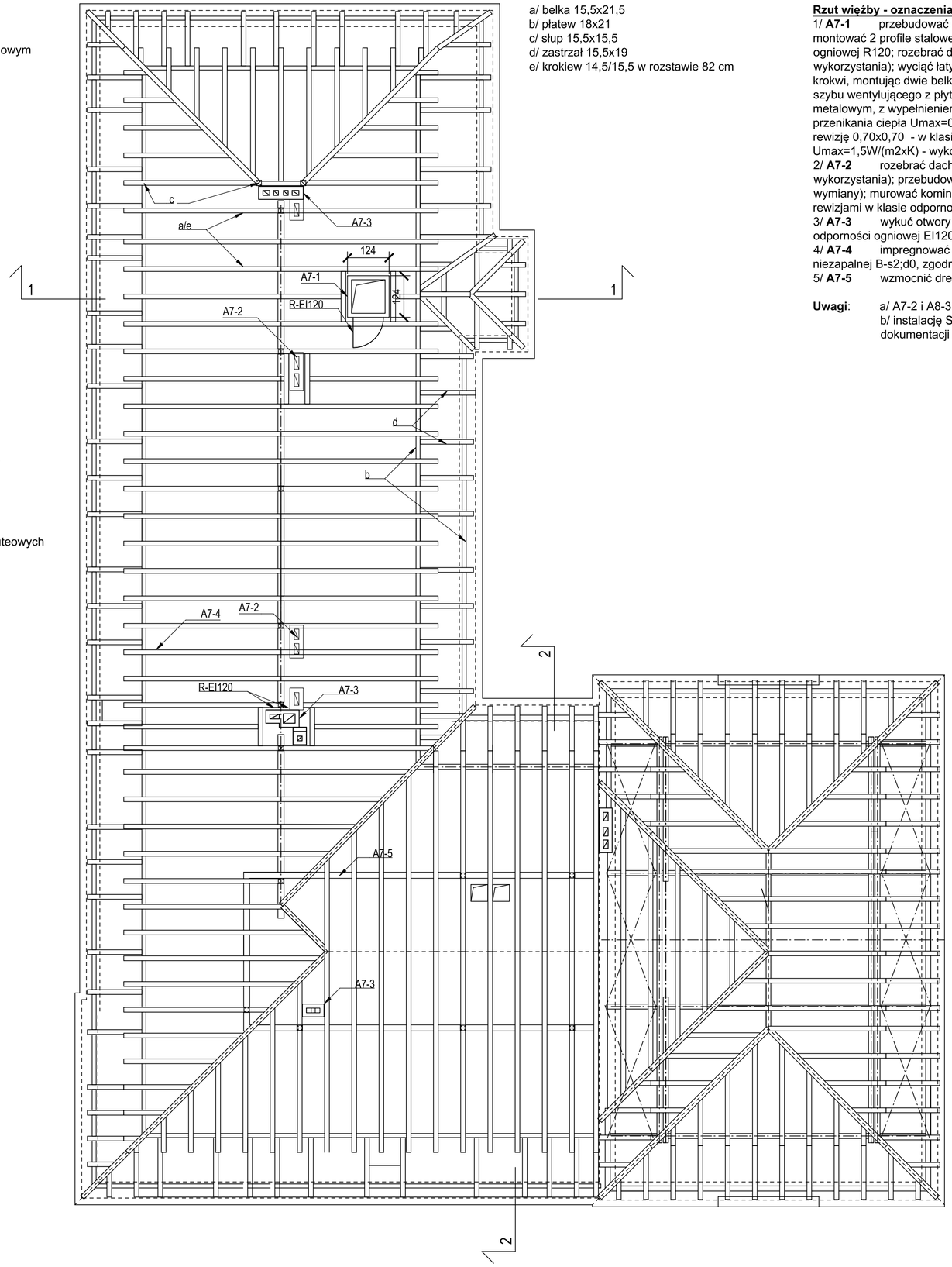

a/ belka 15,5x21,5
b/ płatew 18x21
c/ słup 15,5x15,5
d/ zastrzał 15,5x19
e/ krokiew 14,5/15,5 w rozstawie 82 cm

Rzut więźby - oznaczenia:

1/ **A7-1** przebudować strop (wyciąć fragmenty 3 belek stropowych 15,5/18cm dł.1,7m; montować 2 profile stalowe ceowe C220 dł.3,0m, malowanych farbami do klasy odporności ogniowej R120; rozebrać dachówkę holenderkę, zakładkową - ok. 6m2 (do ponownego wykorzystania); wyciąć łaty i utylizować je; przebudować więźbę dachową (wyciąć fragment krokwi, montując dwie belki - wymiany dł. 1,7m i przekroju 14,5/15,5cm); montować obudowę szybu wentylującego z płyt gipsowych lub cementowo-wapiennych na podwójnym ruszcie metalowym, z wypełnieniem wełną skalną - w klasie odporności ogniowej EI120 i współczynniku przenikania ciepła Umax=0,23W/(m2xK); gładzić i malować ściany obustronnie; montować rewizję 0,70x0,70 - w klasie odporności ogniowej EI120 i współczynniku przenikania ciepła Umax=1,5W/(m2xK) - wykonać roboty wg rys. szczegółowego;

2/ **A7-2** rozebrać dachówkę holenderkę, zakładkową - ok. 4m2 (do ponownego wykorzystania); przebudować więźbę dachową (wyciąć fragment krokwi, montując dwie belki - wymiany); murować kominy z cegły ceramicznej pełnej kl. 150, za zaprawie cem.-wap. Rz50 z rewizjami w klasie odporności ogniowej EI120;

3/ **A7-3** wykuć otwory w istniejących kominach na kanałach i montować rewizje w klasie odporności ogniowej EI120;

4/ **A7-4** impregnować drewniane elementy konstrukcyjne strychu do klasy reakcji na ogień niezapalnej B-s2;d0, zgodnie z normą PN-EN 13501-1:2008;

5/ **A7-5** wzmocnić drewnianą płatew 18/21cm - wykonać roboty wg rys. szczegółowego.

Uwagi: a/ A7-2 i A8-3 - są zakresami zadania II;
b/ instalację SSP i oświetlenia awaryjnego ewakuacyjnego wykonać wg dokumentacji branżowej.

Elementy drewniane więźby dachowej zabezpieczyć do klasy reakcji na ogień B1-s2, d0 zgodnie z PN-EN 13501-1:2008

PROJEKT BUDOWLANY I WYKONAWCZY

dostowania budynku Branżowej Szkoły Specjalnej I stopnia do przepisów przeciwpożarowych,w tym wymiany wykładziny, wydłużenia kominów grawitacyjnych, wymiany instalacji odgromowej, a także wymiany częściowej stolarki okiennej i drzwiowej
Gdańsk, ul. Stefana Batorego 26, dz. nr 402, ob. 41

RZUT WIĘŹBY

Projektant:
mgr inż. arch. Jaromir Czernichowski - upr. nr 4440/Gd/90 - specj. arch.
Współpraca:
mgr inż. arch. Bartosz Przybytkowski
Sprawdzający:
mgr inż. arch. Maria Czernichowska - upr. nr 1140/61 - specj. arch.

Nr rysunku **A7**

Data opracowania: lipiec 2018 r.

Skala 1:100

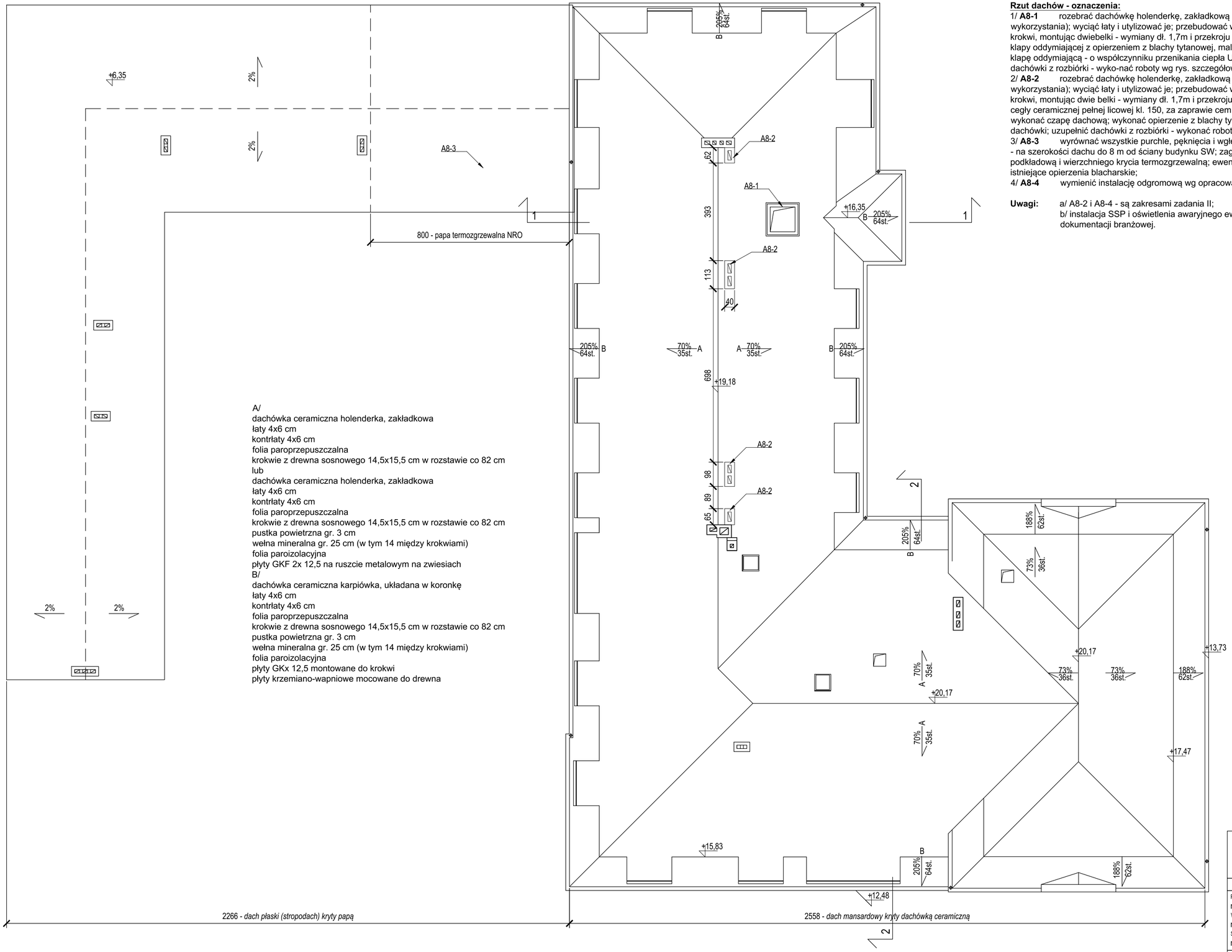

Rzut dachów - oznaczenia:

1/ **A8-1** rozebrać dachówkę holenderkę, zakładkową - ok. 6m2 (do ponownego wykorzystania); wyciąć łaty i utylizować je; przebudować więźbę dachową (wyciąć fragment krokwi, montując dwiebelki - wymiany dł. 1,7m i przekroju 14,5/15,5cm); montować podstawę klapy oddymiającej z opierzeniem z blachy tytanowej, malowanej w kolorze dachówki; montować klapę oddymiającą - o współczynniku przenikania ciepła Umax=0,18W/(m2xK);, uzupełnić dachówki z rozbiórki - wyko-nać roboty wg rys. szczegółowego;

2/ **A8-2** rozebrać dachówkę holenderkę, zakładkową - ok. 4m2 (do ponownego wykorzystania); wyciąć łaty i utylizować je; przebudować więźbę dachową (wyciąć fragment krokwi, montując dwie belki - wymiany dł. 1,7m i przekroju 14,5/15,5cm); murować kominy z cegły ceramicznej pełnej licowej kl. 150, za zaprawie cem.-wap. Rz50, wyrównać spoiny, wykonać czapę dachową; wykonać opierzenie z blachy tytanowej, malowanej w kolorze dachówki; uzupełnić dachówki z rozbiórki - wykonać roboty wg rys. szczegółowego;

3/ **A8-3** wyrównać wszystkie purchle, pęknięcia i wgłębienia istniejącego pokrycia papowego - na szerokości dachu do 8 m od ściany budynku SW; zagruntować podłoże; kłaść papę podkładową i wierzchniego krycia termozgrzewalną; ewentualnie wyremontować lub wymalować istniejące opierzenia blacharskie;

4/ **A8-4** wymienić instalację odgromową wg opracowania branżowego.

Uwagi: a/ A8-2 i A8-4 - są zakresami zadania II;
b/ instalacja SSP i oświetlenia awaryjnego ewakuacyjnego wykonać wg dokumentacji branżowej.

PROJEKT BUDOWLANY I WYKONAWCZY

dostowania budynku Branżowej Szkoły Specjalnej I stopnia do przepisów przeciwpożarowych,w tym wymiany wykładziny, wydłużenia kominów grawitacyjnych, wymiany instalacji odgromowej, a także wymiany częściowej stolarki okiennej i drzwiowej

Gdańsk, ul. Stefana Batorego 26, dz. nr 402, ob. 41

RZUT DACHU

Projektant:
mgr inż. arch. Jaromir Czernichowski - upr. nr 4440/Gd/90 - specj. arch.
Współpraca:
mgr inż. arch. Bartosz Przybytkowski
Sprawdzający:
mgr inż. arch. Maria Czernichowska - upr. nr 1140/61 - specj. arch.

Nr rysunku
A8

Data opracowania: lipiec 2018 r.

Skala 1:100

a/ belka 15,5x21,5
b/ płatew 18x21
c/ słup 15,5x15,5
d/ zastrzał 15,5x19
e/ krokiew 14,5/15,5 w rozstawie 82 cm

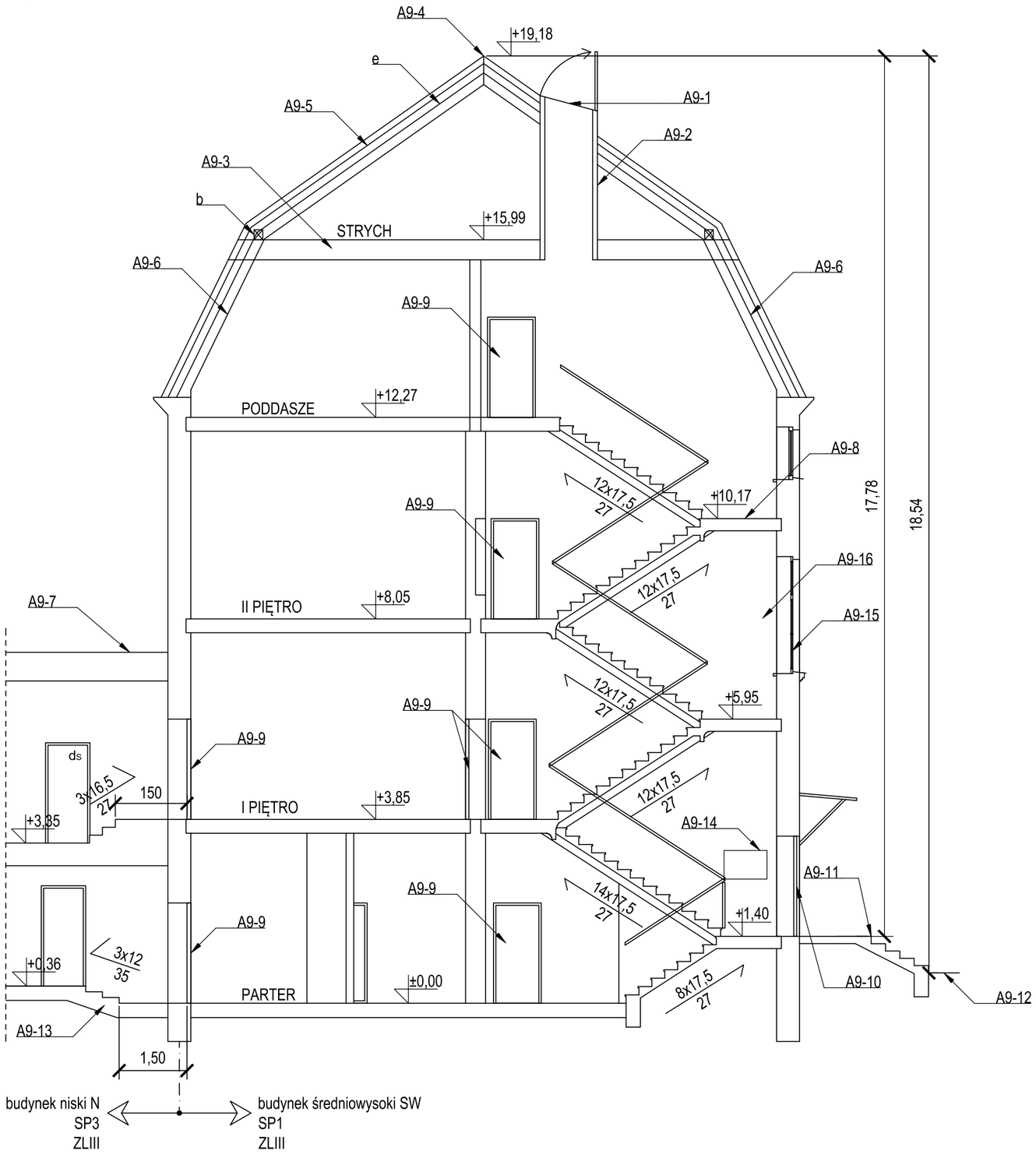

Przekrój 1-1 - oznaczenia:

1/ **A9-1** rozebrać dachówkę holenderkę, zakładkową - ok. 6m2 (do ponownego wykorzystania); wyciąć łaty i utylizować je; przebudować więźbę dacho-wą (wyciąć fragment krokwi, montując dwie belki - wymiany dł. 1,7m i przekroju 14,5/15,5cm); montować podstawę klapy oddymiającej z opie-rzeniem z blachy tytanowej, malowanej w kolorze dachówki; montować klapę oddymiającą - o współczynniku przenikania ciepła Umax=0,18W/ (m2xK); uzupełnić dachówki z rozbiórki - wykonać wg rys. szczegół.;

2/ **A9-2** przebudować strop (wyciąć fragmenty 3 belek stropowych 15,5/18cm dł.1,7m; montować 2 profile stalowe ceowe C220 dł.3,0m, malowanych farbami do klasy odporności ogniowej R120; rozebrać dachówkę holenderkę, zakładkową - ok. 6m2 (do ponownego wykorzystania); wyciąć łaty i utylizować je; przebudować więźbę dachową (wyciąć fragment krokwi, montując dwie belki - wymiany dł. 1,7m i przekroju 14,5/15,5cm); montować obudowę szybu wentylującego z płyt gipsowych lub cementowo-wapiennych na podwójnym ruszcie metalowym, z wypełnieniem wełną skalną - w klasie odporności ogniowej EI120 i współczynniku przenikania ciepła Umax=0,23W/(m2xK); gładzić i malować ściany obustronnie; montować rewizję 0,70x0,70 - w klasie odporności ogniowej EI120 i współczynniku przenikania ciepła Umax=1,5W/(m2xK) - wykonać roboty wg rys. szczegółowego;

3/ **A9-3** zdemontować deski; usunąć polepę (wywieźć i utylizować); impregnować elementy drewniane stropu (patrz: A9-5); kłaść wełnę skalną między belki; uzupełnić deskowanie - wg rys. szczegółowego;

4/ **A9-4** wymienić instalację odgromową wg opracowania branżowego;

5/ **A9-5** impregnować drewniane elementy konstrukcyjne strychu do klasy reakc-ji na ogień niezapalnej B-s2;d0, zgodnie z normą PN-EN 13501-1:2008;

6/ **A9-6** uzupełnić sufity i skosy płytami systemowymi do klasy odporności ognio-wej EI60 - roboty wykonać wg rysunku szczegółowego poglądowego;

7/ **A9-7** wyrównać wszystkie purchle, pęknięcia i wgłębienia istniejącego pokrycia papowego - na szerokości dachu do 8 m od ściany budynku SW; zagruntować podłoże; kłaść papę podkładową i wierzchniego krycia termozgrzewalną; ewentualnie wyremontować lub wymalować istniejące opierzenia blacharskie;

8/ **A9-8** remontować biegi i podesty schodowe oraz balustradę - roboty wykonać wg rysunku szczegółowego

9/ **A9-9** zdemontować skrzydło drzwiowe i ościeżnicę (do utylizacji); przebudować ościeże; przygotować ościeże; montować drzwi jednoskrzydłowe w klasie odporności ogniowej EIs60; obrobić ościeże - wg zestawienia stolarki i ślusarki okiennej i drzwiowej;

10/**A9-10** zdemontować uszkodzone i tandetne skrzydła drzwiowe z nadświetlem (wywieźć i utylizować); przygotować ościeże; montować drzwi dwuskrzydłowe z nadświetlem i zadaszeniem z blachy tytanowej na stalowych profilach (malowanych na kolor grafitowy); obrobić ościeże - wg zestawienia stolarki i ślusarki okiennej i drzwiowej;

11/**A9-11** rozebrać bieg schodowy z podestem (gruz wywieźć i utylizować), zdemontować balustradę (do ponownego wykorzystania); wykonać nowy żelbetowy bieg schodowy z podestem i montować balustrady - wg rysunku szczegółowego;

12/**A9-12** demontować koryto betonowe (gruz wywieźć i utylizować); wykonać koryto systemowe z rusztem stalowym - wg oznaczeń na rysunku rzutu;

13/**A9-13** przebudować bieg - wykonać roboty wg rys. szczegółowego;

14/**A9-14** przebudować rury zasilające grzejnik, montując je w bruzdach ściennych; zdemontować grzejnik i montować wyżej; obrobić bruzdy - wg dyspozycji rysunkowych;

15/**A9-15** demontować okna lub fragmenty i montować nowe wg rys. szczegół.;

16/**A9-16** gładzić i malować ściany i sufity.

Uwagi: a/ A9-4 - jest zakresem zadania II;
b/ instalację SSP i oświetlenia awaryjnego ewakuacyjnego wykonać wg dokumentacji branżowej.

PROJEKT BUDOWLANY I WYKONAWCZY

dostowania budynku Branżowej Szkoły Specjalnej I stopnia do przepisów przeciwpożarowych,w tym wymiany wykładziny, wydłużenia kominów grawitacyjnych, wymiany instalacji odgromowej, a także wymiany częściowej stolarki okiennej i drzwiowej

Gdańsk, ul. Stefana Batorego 26, dz. nr 402, ob. 41

PRZEKRÓJ 1-1

Projektant:
mgr inż. arch. Jaromir Czernichowski - upr. nr 4440/Gd/90 - specj. arch.
Współpraca:
mgr inż. arch. Bartosz Przybytkowski
Sprawdzający:
mgr inż. arch. Maria Czernichowska - upr. nr 1140/61 - specj. arch.

Nr rysunku
A9

Data opracowania: lipiec 2018 r.

Skala 1:100

a/ belka 15,5x21,5
b/ płatew 18x21
c/ słup 15,5x15,5
d/ zastrzał 15,5x19
e/ krokiew 14,5/15,5 w rozstawie 82 cm

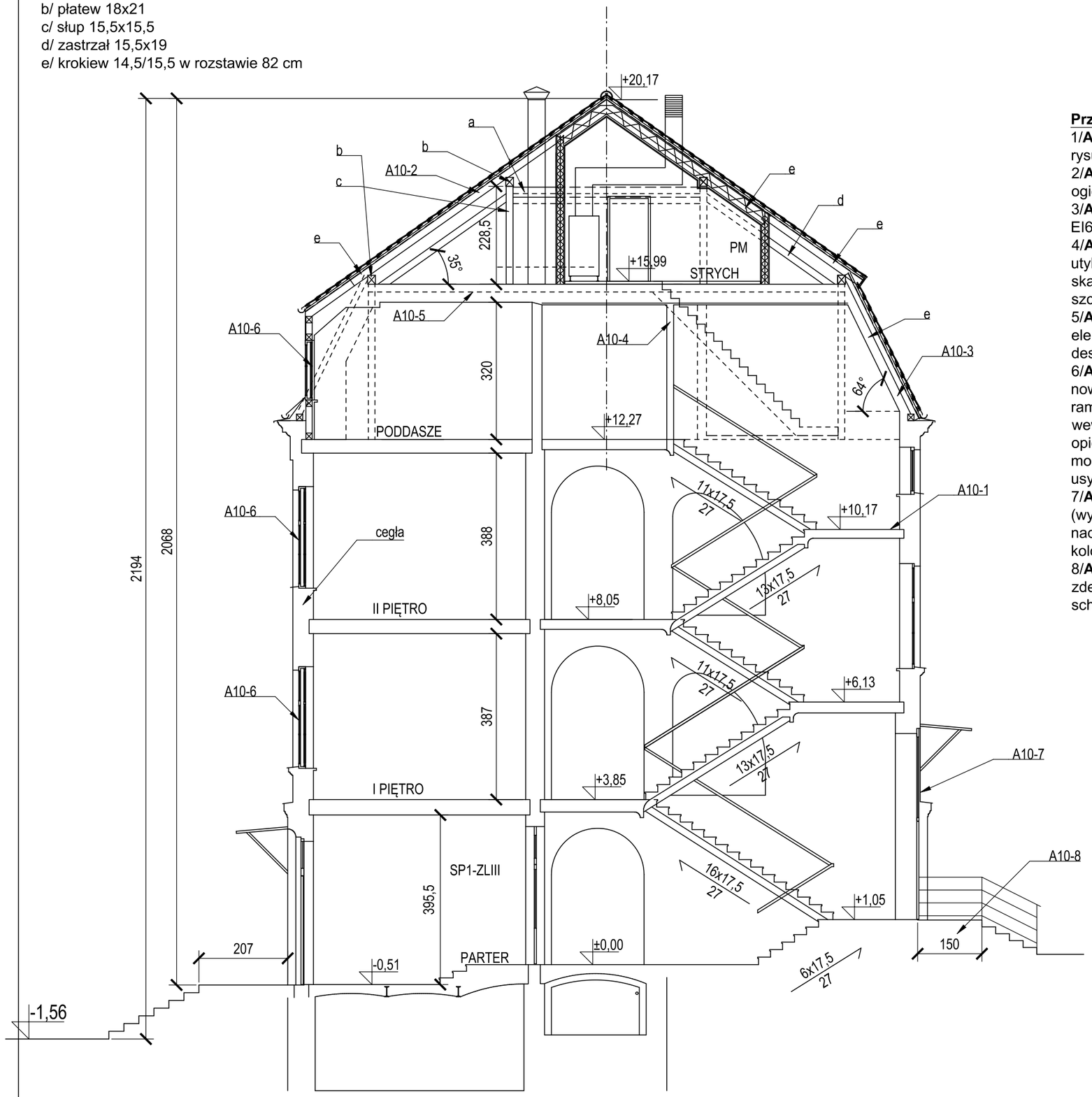

Przekrój 2-2 - oznaczenia:

1/**A10-1** remontować biegi i podesty schodowe oraz balustradę - roboty wykonać wg rysunku szczegółowego;

2/**A10-2** impregnować drewniane elementy konstrukcyjne strychu do klasy reakcji na ogień niezapalnej B-s2;d0, zgodnie z normą PN-EN 13501-1:2008;

3/**A10-3** uzupełnić sufity i skosy płytami systemowymi do klasy odporności ognio-wej EI60 - roboty wykonać wg rysunku szczegółowego poglądowego;

4/**A10-4** rozebrać ścianki działowe rusztowe (demontując wcześniej drzwi i je utylizując); montować ścianki działowe na ruszcie metalowym z wypełnieniem wełną skalną, w klasach odporności ogniowej EI120 - roboty wykonać wg rysunku szczegółowego, poglądowego;

5/**A10-5** zdemontować deski; usunąć polepę (wywieźć i utylizować); impregnować elementy drewniane stropu (patrz: A9-2); kłaść wełnę skalną między belki; uzupełnić deskowanie - wg rys. szczegółowego;

6/**A10-6** demontować uszkodzone okna krosnowe (wywieźć i utylizować) i montować nowe wg zestawienia stolarki oraz rysunku szczegółowego; demontować wewnętrzne ramy okien skrzynkowych, a zewnętrzne ze skrzydłami remontować i montować od wewnątrz nową ramę okienną wg zestawienia stolarki oraz rysunku szczegółowego; opierzyć ościeża; montować wewnętrzne parapety drewniane i stalowe od zewnątrz; montować zewnętrzne pręty balustradowe w miejscach gdzie wysokość parapetu jest usytuowane poniżej 80cm; montować systemowe ażurowe osłony grzejnikowe;

7/**A10-7** zdemontować uszkodzone i tandetne skrzydła drzwiowe z nadświetlem (wywieźć i utylizować); przygotować ościeże; montować drzwi dwuskrzydłowe z nadświetlem i zadaszeniem z blachy tytanowej na stalowych profilach (malowanych na kolor grafitowy); obrobić ościeże - wg zestawienia stolarki i ślusarki okiennej i drzwiowej;

8/**A10-8** rozebrać bieg schodowy z podestem (gruz wywieźć i utylizować), zdemontować balustradę (do ponownego wykorzystania); wykonać nowy żelbetowy bieg schodowy z podestem i montować balustrady - wg rysunku szczegółowego.

PROJEKT BUDOWLANY I WYKONAWCZY

dostowania budynku Branżowej Szkoły Specjalnej I stopnia do przepisów przeciwpożarowych,w tym wymiany wykładziny, wydłużenia kominów grawitacyjnych, wymiany instalacji odgromowej, a także wymiany częściowej stolarki okiennej i drzwiowej

Gdańsk, ul. Stefana Batorego 26, dz. nr 402, ob. 41

PRZEKRÓJ 2-2

Projektant: mgr inż. arch. Jaromir Czernichowski - upr. nr 4440/Gd/90 - specj. arch. Współpraca: mgr inż. arch. Bartosz Przybytkowski Sprawdzający: mgr inż. arch. Maria Czernichowska - upr. nr 1140/61 - specj. arch.	Nr rysunku **A10**
Data opracowania: lipiec 2018 r.	Skala 1:100

Elewacja północno-zachodnia skrzydła bocznego - oznaczenia:

1/**A11-1** rozebrać dachówkę holenderkę, zakładkową - ok. 6m2 (do ponownego wykorzystania); wyciąć łaty i utylizować je; przebudować więźbę dachową (wyciąć fragment krokwi, montując dwie belki - wymiany dł. 1,7m i przekroju 14,5/15,5cm); montować podstawę klapy oddymiającej z opierzeniem z blachy tytanowej, malowanej w kolorze dachówki; montować klapę oddymiającą - o współczynniku przenikania ciepła Umax=0,18W/(m2xK);, uzupełnić dachówki z rozbiórki - wyko-nać roboty wg rys. szczegółowego;

2/**A11-2** rozebrać dachówkę holenderkę, zakładkową - ok. 4m2 (do ponownego wykorzystania); wyciąć łaty i utylizować je; przebudować więźbę dachową (wyciąć fragment krokwi, montując dwie belki - wymiany dł. 1,7m i przekroju 14,5/15,5cm); murować kominy z cegły ceramicznej pełnej licowej kl. 150, za zaprawie cem.-wap. Rz50, wyrównać spoiny, wykonać czapę dachową; wykonać opierzenie z blachy tytanowej, malowanej w kolorze dachówki; uzupełnić dachówki z rozbiórki - wykonać roboty wg rys. szczegółowego;

3/**A11-3** zdemontować uszkodzone i tandetne skrzydła drzwiowe z nadświetlem (wywieźć i utylizować); przygotować ościeże; montować drzwi dwuskrzydłowe z nadświetlem i zadaszeniem z blachy tytanowej na stalowych profilach (malowanych na kolor grafitowy); obrobić ościeże - wg zestawienia stolarki i ślusarki okiennej i drzwiowej;

4/**A11-4** rozebrać bieg schodowy z podestem (gruz wywieźć i utylizować), zdemontować balustradę (do ponownego wykorzystania); wykonać nowy żelbetowy bieg schodowy z podestem i montować balustrady - wg rysunku szczegółowego;

5/**A11-5** demontować koryto betonowe (gruz wywieźć i utylizować); wykonać koryto systemowe z rusztem stalowym - wg oznaczeń na rysunku rzutu;

6/**A11-6** wymienić instalację odgromową wg opracowania branżowego.

Uwagi: a/ A11-6 - jest zakresem zadania II.

PROJEKT BUDOWLANY I WYKONAWCZY

dostowania budynku Branżowej Szkoły Specjalnej I stopnia do przepisów przeciwpożarowych,w tym wymiany wykładziny, wydłużenia kominów grawitacyjnych, wymiany instalacji odgromowej, a także wymiany częściowej stolarki okiennej i drzwiowej

Gdańsk, ul. Stefana Batorego 26, dz. nr 402, ob. 41

ELEWACJA PN-ZACH SKRZYDŁA BOCZNEGO

Projektant:
mgr inż. arch. Jaromir Czernichowski - upr. nr 4440/Gd/90 - specj. arch.
Współpraca:
mgr inż. arch. Bartosz Przybytkowski
Sprawdzający:
mgr inż. arch. Maria Czernichowska - upr. nr 1140/61 - specj. arch.

Nr rysunku

A11

Data opracowania: lipiec 2018 r.

Skala 1:100

Oznaczenie	D1		D2		D3		D4	D5
Rodzaj	drzwi wewn., stalowe, płytowe, w klasie o.o.Els60 z samozamy-kaczem		drzwi wewn., stalowe, płytowe, w klasie o.o.Els60 z samozamy-kaczem		drzwi wewn., stalowe, płytowe, w klasie o.o.Els60 z samozamy-kaczem 180°		drzwi zewn., drewniane, dwuskrzydłowe, płycinowe, z siłownikiem, U=1,5W/(m^{2}K), z nadświetlem U=1,1W/(m2xK)	drzwi zewn., drewniane, dwuskrzydłowe, płycinowe, U=1,5W/(m2K), z nadświetlem U=1,1W/(m2xK)
Schemat (widok od zewn.) skala 1:100	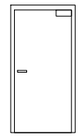		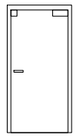				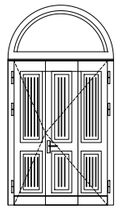	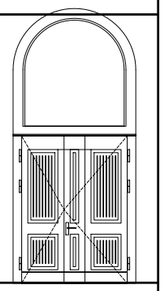
Ssd	930		930		930		1440	1600
Hsd	2000		2000		2000		2350/*	2400/*
So	1050		1050		1050		1720	2000
Ho	2080		2080		2080		3260	4390
ilość parter	2	2	1	0			1	1
I piętro			1	1	1	1		
II pietro			0	2				
poddasze	0	1	0	1				
razem	**2**	**3**	**1**	**4**	**1**	**1**	**1**	**1**
ogółem	**5**		**5**		**2**		**1**	**1**
uwagi			z elektrotrzymaczem		z elektrotrzymaczem		z siłownikiem	

/* - bez nadświetla

Uwagi:
Przed przystąpieniem do wykonania stolarki i ślusarki sprawdzić wymiary w naturze.
Wbudować należy stolarkę kompletnie wykończona wraz z okuciami i powłokami malarskimi. Stosować się do zapisów zawartych w SST.

Okna:
Okna krosnowe i uszkodzone okna skrzynkowe zdemontować i montować okna jednoramowe z drewna klejonego trzywarstwowo, impregnowanego, profilowanego podobnie jak okna zdemontowane. Szprosy przyklejane od strony wewnętrznej i zewnętrznej, a między szybami ramki metalowe (w kolorze okna - białe RAL 9010). Kolor okien biały (do ustalenia w trakcie realizacji z projektantem). Na okuciach biała osłonka, - w skrzydłach rozwieralno-uchylnych okucia z mikrowentylacją i blokadą położenia klamki. Skrzydła okienne powinny być zaopatrzone w uszczelkę montowaną do powierzchni ramy w sposób trwały w wyfrezowanym rowku. Opierzyć ościeża okien poddaszowych i wykonać obróbki tynkarskie w pozostałych. Montować wewnętrzne parapety drewniane i stalowe od zewnątrz. Współczynnik przenikania ciepła okna max U=1,1W/(m2K).
Pozostałe okna skrzynkowe (O5) wykonać, demontując skrzydła okienne i wewnętrzne ramy okienne, a zewnętrzne remontować i konserwować, odtworzyć i montować skrzydła zewnętrzne z zamontowanymi, odrestaurowanymi oryginalnymi okuciami, montować od wewnątrz nową ramę okienną wg 5zestawienia stolarki oraz rysunków szczegółowych.
Okno połaciowe oddymiające (OO), z siłownikami, o współczynniku przenikania ciepła okna max U=1,3W/(m2K), opierzyć blachą malowaną w kolorze dachówki.

Drzwi wewnętrzne o klasie odporności ogniowej Els60:
Stalowe standardowe - D2 i D3 z elektro trzymaczami, zwalnianymi systemem sygnalizacji pożaru. Malować fabrycznie na kolor brązowy miodowy RAL 8003 (kolor do ustalenia z projektantem w trakcie realizacji).

Drzwi zewnętrzne z zadaszeniem:
Drzwi dwuskrzydłowe z nadświetlem wykonać z drewna klejonego min. 3-warstwo-wego. Barwić lakierem w barwie brązowej miodowej RAL 8003 (ostatecznie kolor uzgodnić z projektantem na etapie realizacji). Nadświetle nieotwierane, wykonać z drewna klejonego. Szklić szybą zespoloną o współczynniku przenikania ciepła max U=1,1W/(m2K), bezpieczną klasy P2. Stosować okucia atestowane, odporne na warunki atmosferyczne. W drzwiach D4 montować rygle i siłowniki skrzydła drzwiowego uruchamiane i sterowane Systemem sygnalizacji pożaru. Montować 2 zamki patentowe. Zadaszenie wykonać z rur kwadratowych spawanych z mocowaną blachą na spawy. Elementy metalowe zabezpieczyć przed korozją chromując je i pokrywając farbami chlorokauczukowymi w kolorze czarny mat(RAL 9004).

Oznaczenie	O1	O2	O3	O4	O5	O6	O7	N	OO
Rodzaj	okna drewniane, jednoramowe, dwuskrzydłowe, rozwierno-uchyl., o U=1,1W/(m²K)	okna drewniane, jednoramowe, dwuskrzydłowe, rozwierno-uchyl., o U=1,1W/(m²K)	okna drewniane, jednoramowe, trójskrzydłowe, rozwierno-uchyl., o U=1,1W/(m²K)	okna drewniane, jednoramowe, dwuskrzydłowe, rozwierno-uchyl., o U=1,1W/(m²K)	okna drewniane, skrzynkowe, dwuskrzydłowe, rozwierno-uchyl., o U=1,1W/(m²K)	okna drewniane, jednoramowe, dwuskrzydłowe rozwierno-uch. o U=1,1W/(m²K)	okna drewniane, jednoramowe, jednoskrzydł. rozwierno-uch. o U=1,1W/(m²K)	nadświetle aluminiowe, nie-otwierane, w klasie o.o. Els60	okno połaciowe, oddymiające, o U=1,3W/(m^{2}K)
Schemat (widok od zewn.) skala 1:100 .		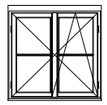	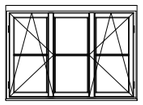	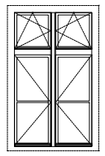	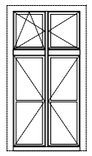	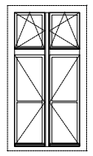	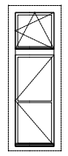		
Ssd	940	1330	1950	1280	1080	1080	630	/**	1050
Hsd	1300	1300	1300	2230	2230	2230	2230	/**	1310
So	1100	1490	2110	1490	1290	1290	860	1050	1140
Ho	1460	1460	1460	2370	2370	2370	2370	980	1400
ilość I piętro				1	23	6	1		
II piętro				1	17	1		1	
poddasze	2	11	1						
dach									1
razem	**2**	**11**	**1**	**2**	**40**	**7**	**1**	**1**	**1**
ogółem	**2**	**11**	**1**	**2**	**40**	**7**	**1**	**1**	**1**
uwagi									z siłownikami

/** - nieotwierane

PROJEKT BUDOWLANY I WYKONAWCZY
dostowania budynku Branżowej Szkoły Specjalnej I stopnia do przepisów przeciwpożarowych,w tym wymiany wykładziny, wydłużenia kominów grawitacyjnych, wymiany instalacji odgromowej, a także wymiany częściowej stolarki okiennej i drzwiowej
Gdańsk, ul. Stefana Batorego 26, dz. nr 402, ob. 41

ZESTAWIENIE STOLARKI I ŚLUSARKI DRZWIOWEJ I OKIENNEJ

Projektant:
mgr inż. arch. Jaromir Czernichowski - upr. nr 4440/Gd/90 - specj. arch.
Współpraca:
mgr inż. arch. Bartosz Przybytkowski
Sprawdzający:
mgr inż. arch. Maria Czernichowska - upr. nr 1140/61 - specj. arch.

Nr rysunku
A12

Data opracowania: lipiec 2018 r.
Skala 1:100

PRZEKROJ PIONOWY
STANU ISTNIEJACEGO

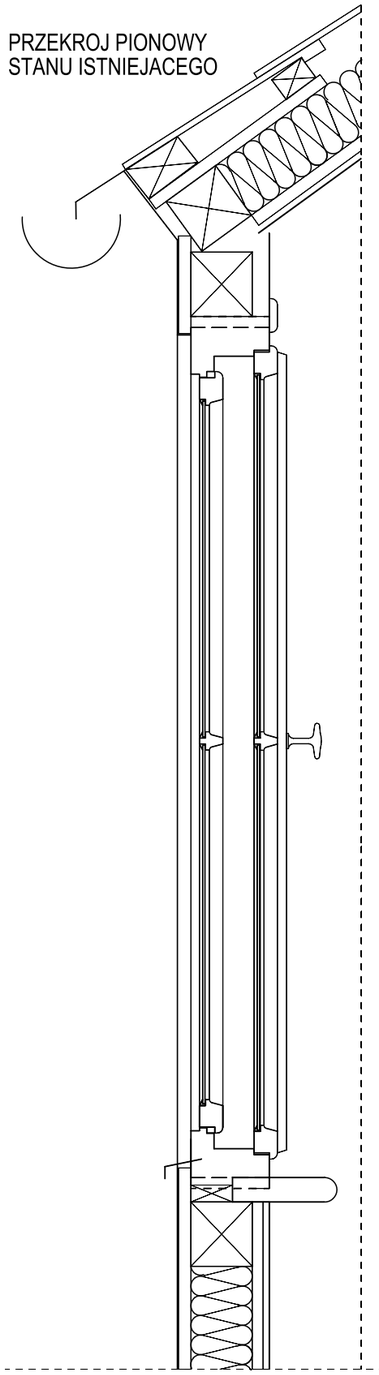

WIDOK OD WNETRZA

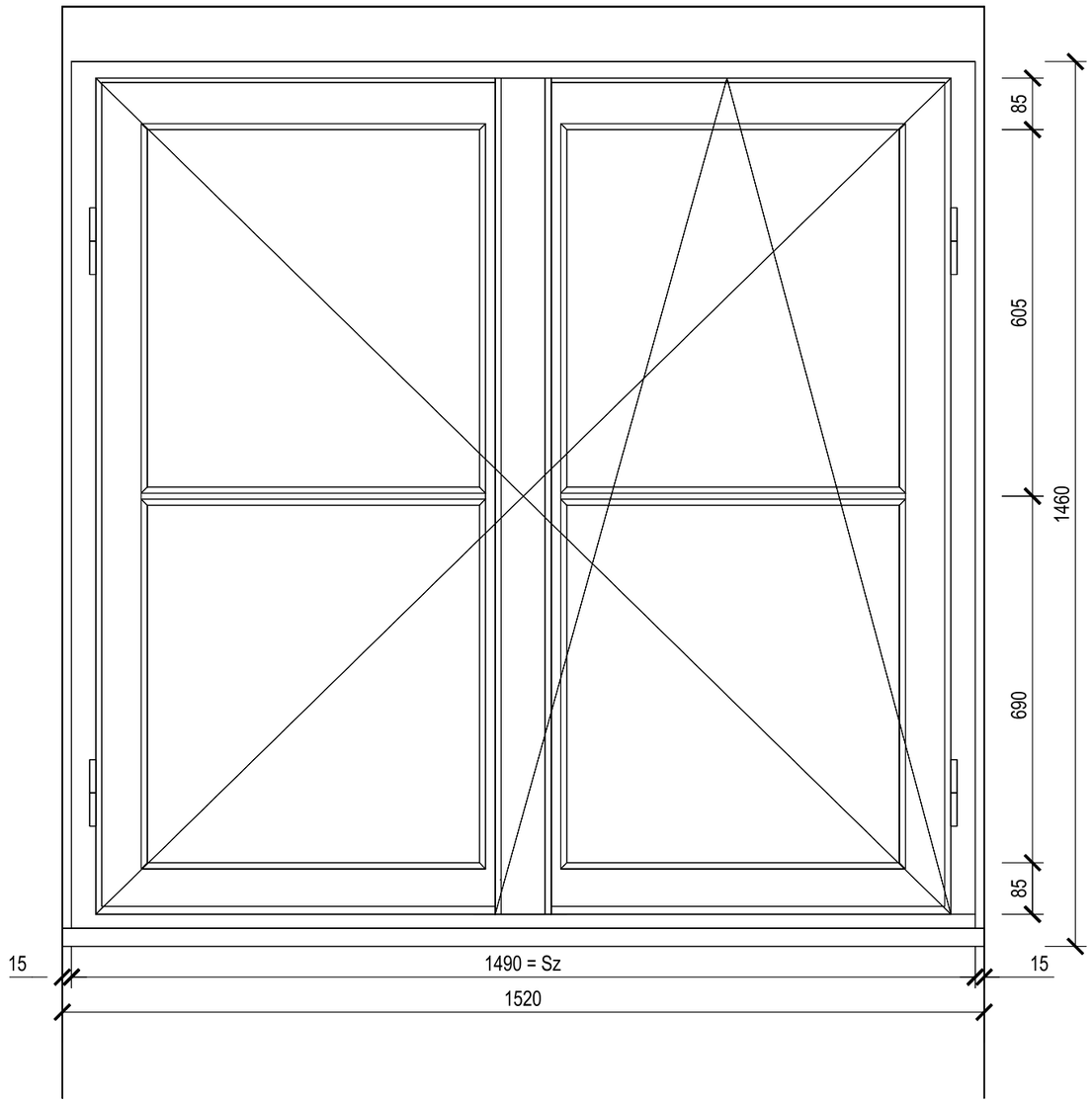

PRZEKROJ PIONOWY

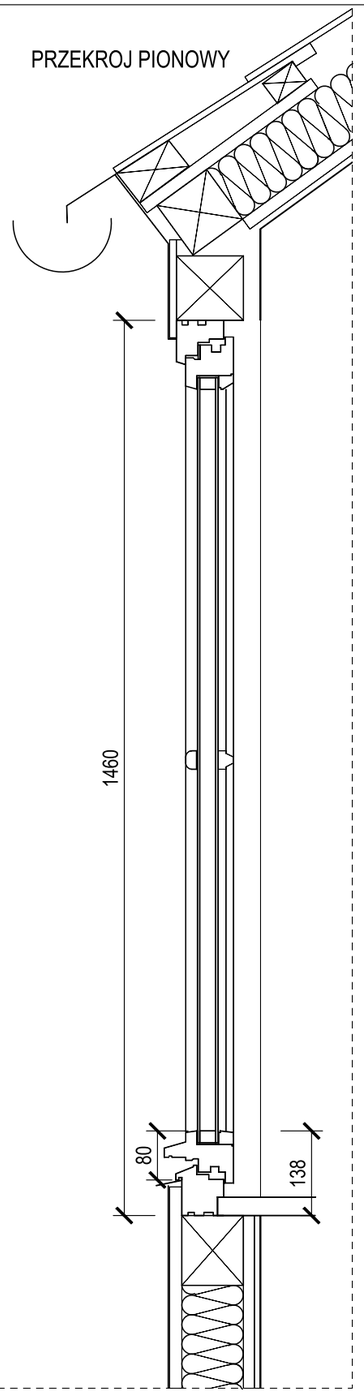

Uwagi:
1/ sprawdzic wymiary zewnetrzne oscieznic
2/ zdemontowac istniejace okna skrzynkowe lub krosnowe
3/ wykonac 11 okien jednoramowe zgodnie z opisem (szyby dwukomorowe, ramki dystansowe – również w miejscach naklejanych obustronnie szprosów – malowane na biało, okna o współczynniku przenikania ciepła U=1,1W/(m2xK))
4/ montowac okna i osadzic parapety
5/ wykonac obrobki i olistwowanie od wewnatrz
6/ uzupelnic opierzenie zewnetrzne okna lukarny

Uwaga o oknie O1:
analogicznie wykonać 2 okna O1 ze zmienionym wymiarem Sz = 1100.

PRZEKROJ POZIOMY

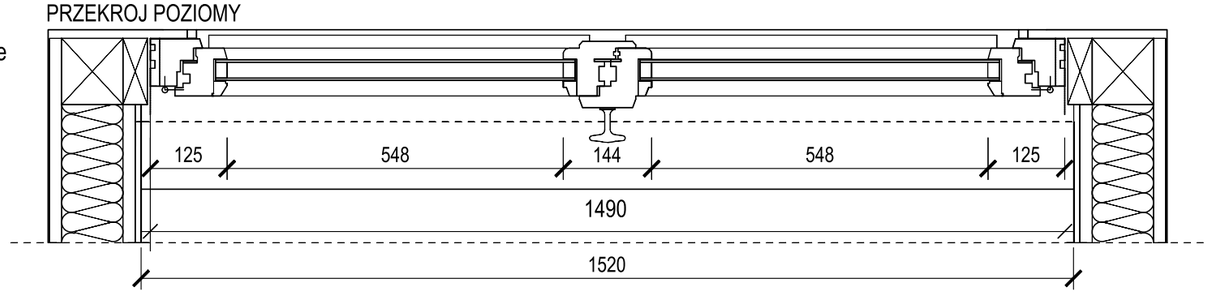

PROJEKT BUDOWLANY I WYKONAWCZY

dostowania budynku Branżowej Szkoły Specjalnej I stopnia do przepisów przeciwpożarowych,w tym wymiany wykładziny, wydłużenia kominów grawitacyjnych, wymiany instalacji odgromowej, a także wymiany częściowej stolarki okiennej i drzwiowej

Gdańsk, ul. Stefana Batorego 26, dz. nr 402, ob. 41

OKNO O1 I O2

Projektant:
mgr inż. arch. Jaromir Czernichowski - upr. nr 4440/Gd/90 - specj. arch.
Współpraca:
mgr inż. arch. Bartosz Przybytkowski
Sprawdzający:
mgr inż. arch. Maria Czernichowska - upr. nr 1140/61 - specj. arch.

Nr rysunku
B-01

Data opracowania: lipiec 2018 r.

Skala 1:10

PRZEKROJ PIONOWY
STANU ISTNIEJACEGO

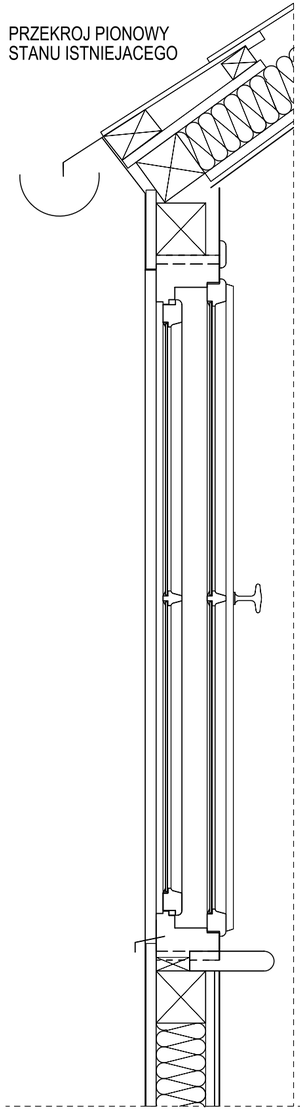

WIDOK OD WNETRZA

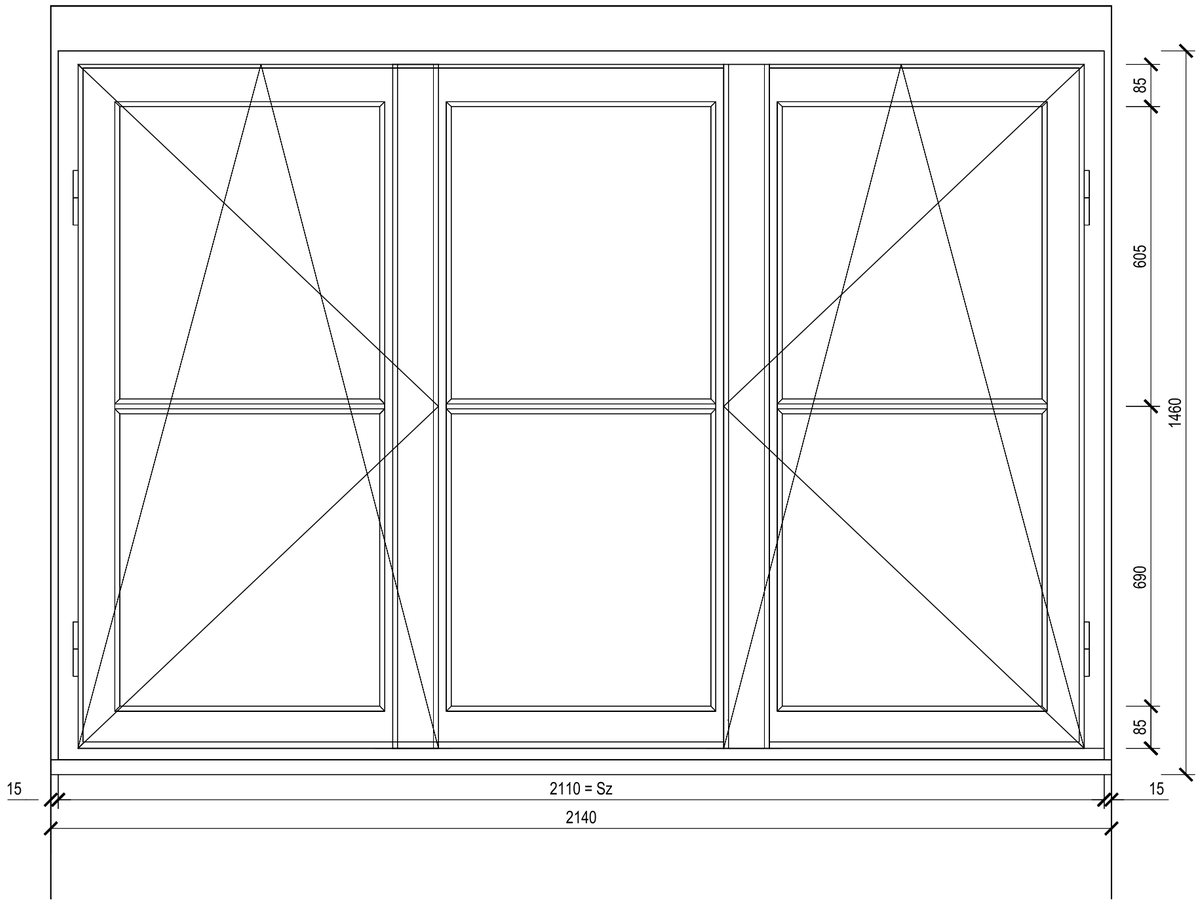

PRZEKROJ PIONOWY

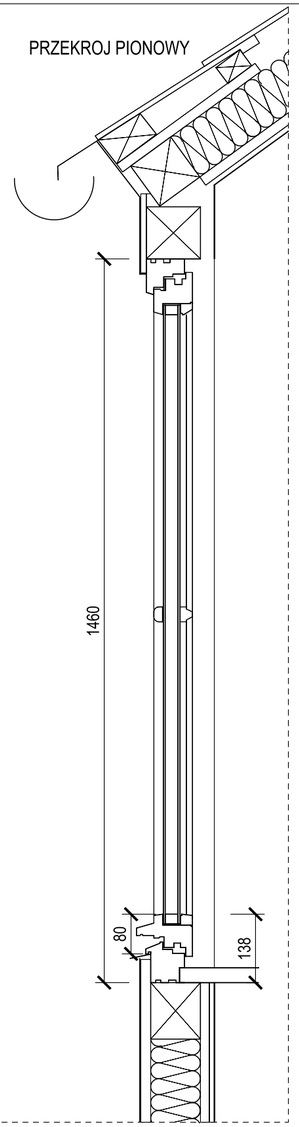

Uwagi:
1/ sprawdzic wymiary zewnetrzne oscieznic
2/ zdemontowac istniejace okna skrzynkowe lub krosnowe
3/ wykonac 11 okien jednoramowe zgodnie z opisem
(szyby dwukomorowe, ramki dystansowe – również
w miejscach naklejanych obustronnie szprosów –
malowane na biało, okna o współczynniku
przenikania ciepła U=1,1W/(m2xK))
4/ montowac okna i osadzic parapety
5/ wykonac obrobki i olistwowanie od wewnatrz
6/ uzupelnic opierzenie zewnetrzne okna lukarny

PRZEKROJ POZIOMY

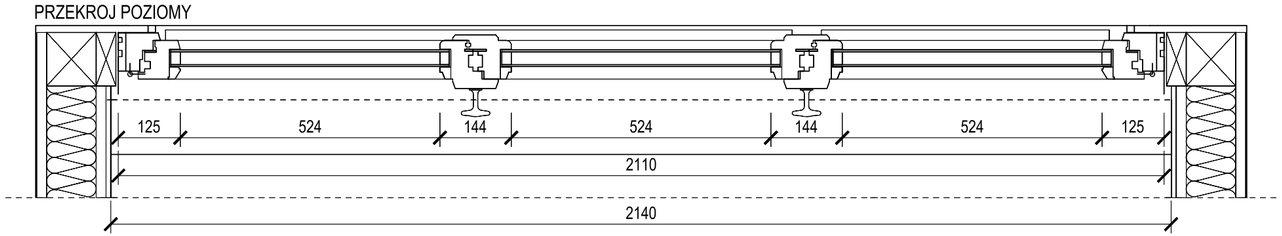

PROJEKT BUDOWLANY I WYKONAWCZY

dostowania budynku Branżowej Szkoły Specjalnej I stopnia do przepisów przeciwpożarowych,w tym wymiany wykładziny, wydłużenia kominów grawitacyjnych, wymiany instalacji odgromowej, a także wymiany częściowej stolarki okiennej i drzwiowej

Gdańsk, ul. Stefana Batorego 26, dz. nr 402, ob. 41

OKNO O3

Projektant:
mgr inż. arch. Jaromir Czernichowski - upr. nr 4440/Gd/90 - specj. arch.
Współpraca:
mgr inż. arch. Bartosz Przybytkowski
Sprawdzający:
mgr inż. arch. Maria Czernichowska - upr. nr 1140/61 - specj. arch.

Nr rysunku
B-02

Data opracowania: lipiec 2018 r.

Skala 1:10

OKNO ISTNIEJĄCE

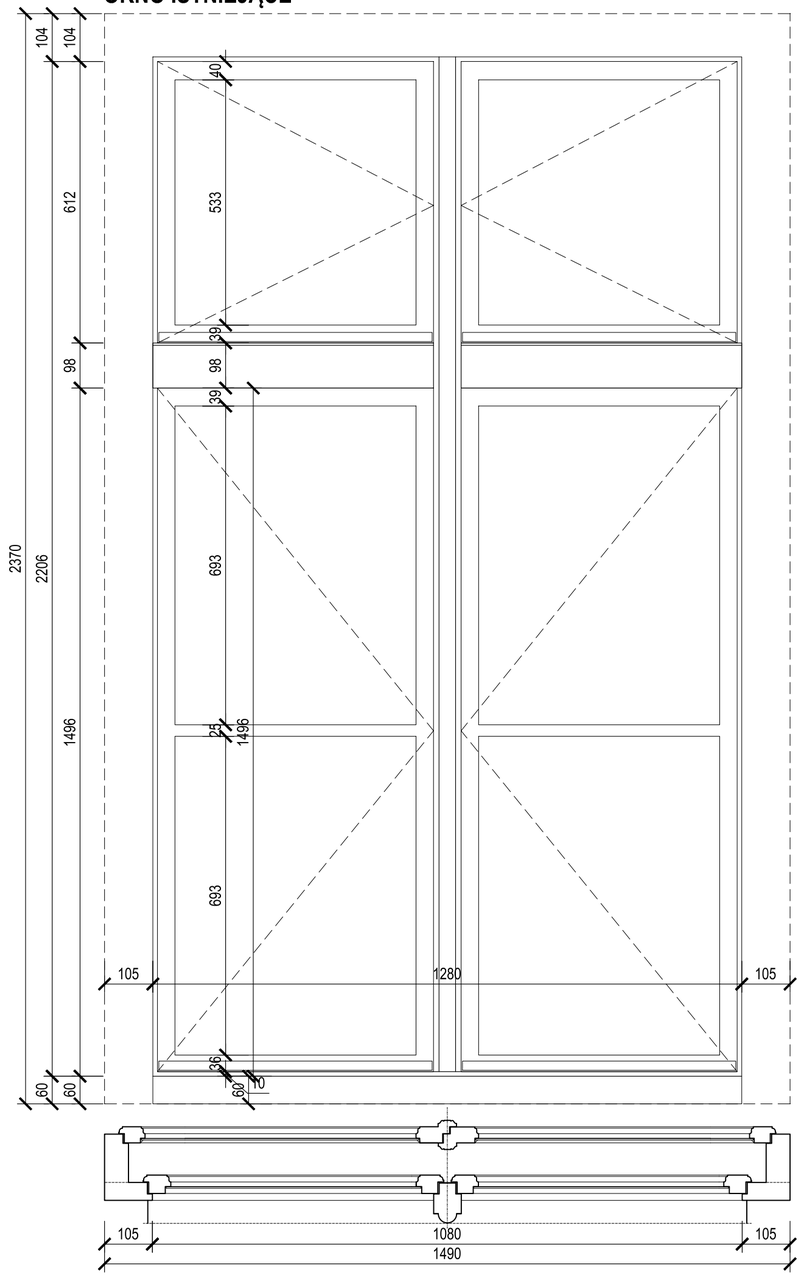

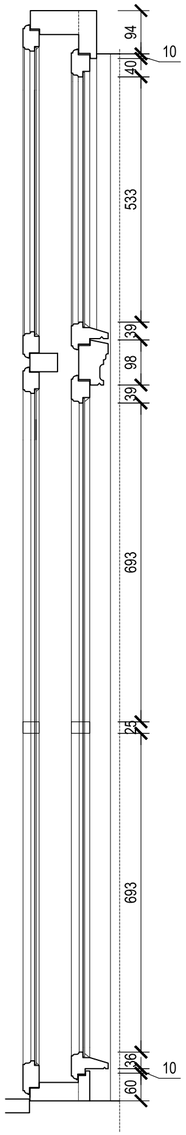

OKNO PROJEKTOWANE

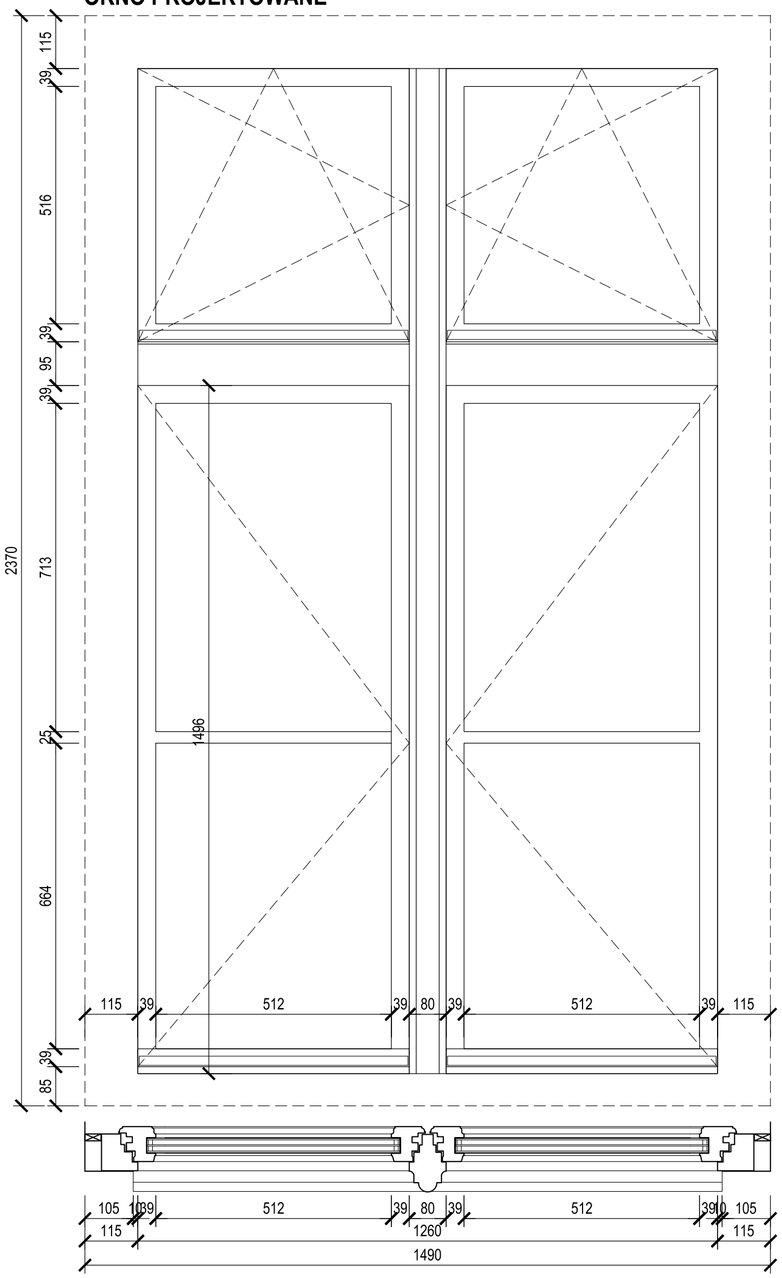

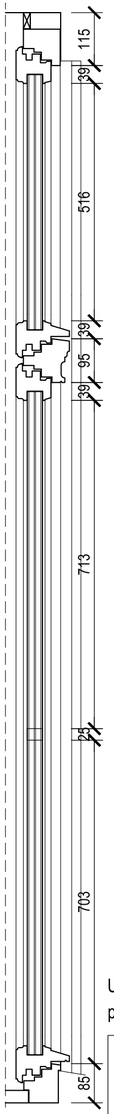

Uwagi:
1/ przed wykonaniem okien sprawdzić wymiary z natury i dokonać ewentualnych korekt wymiarowych;
2/ zdemontować istniejące okna i utylizować je;
3/ wykonać okna zgodnie z zestawieniem, opisem i sprawdzeniem (szyby dwukomorowe, ramki dystansowe - również w miejscach naklejanych obustronnie szprosów - malowane na biało, okna o współczynniku przenikania ciepła U=1,1W/(m2xK);
4/ montować okna wg rzutów i osadzić parapety;
5/ wykonać obróbki i listwowanie maskujące od wewnątrz;
6/ montować zewnętrzne opierzenie z blachy tytanowo-cynkowej gr. 0,6mm.

Uwaga: po wykonaniu jednego okna preferencyjnego O4, należy je przedstawić do akceptacji właściwemu nadzorowi konserwatorskiemu.

PROJEKT BUDOWLANY I WYKONAWCZY

dostowania budynku Branżowej Szkoły Specjalnej I stopnia do przepisów przeciwpożarowych,w tym wymiany wykładziny, wydłużenia kominów grawitacyjnych, wymiany instalacji odgromowej, a także wymiany częściowej stolarki okiennej i drzwiowej

Gdańsk, ul. Stefana Batorego 26, dz. nr 402, ob. 41

OKNO O4

Projektant:
mgr inż. arch. Jaromir Czernichowski - upr. nr 4440/Gd/90 - specj. arch.
Współpraca:
mgr inż. arch. Bartosz Przybytkowski
Sprawdzający:
mgr inż. arch. Maria Czernichowska - upr. nr 1140/61 - specj. arch.

Nr rysunku
B-03

Data opracowania: lipiec 2018 r.

Skala 1:10

OKNO ISTNIEJĄCE

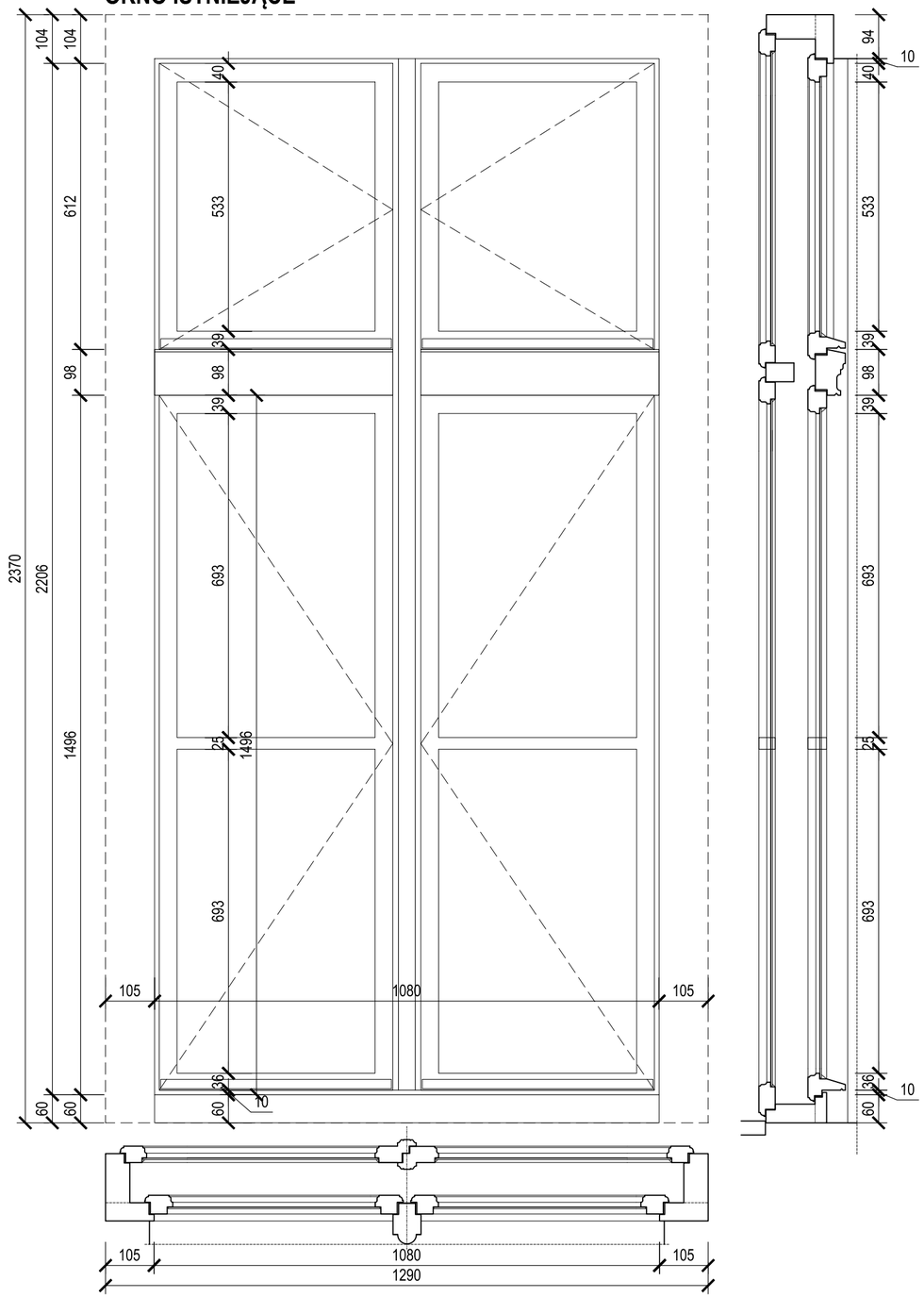

OKNO PROJEKTOWANE

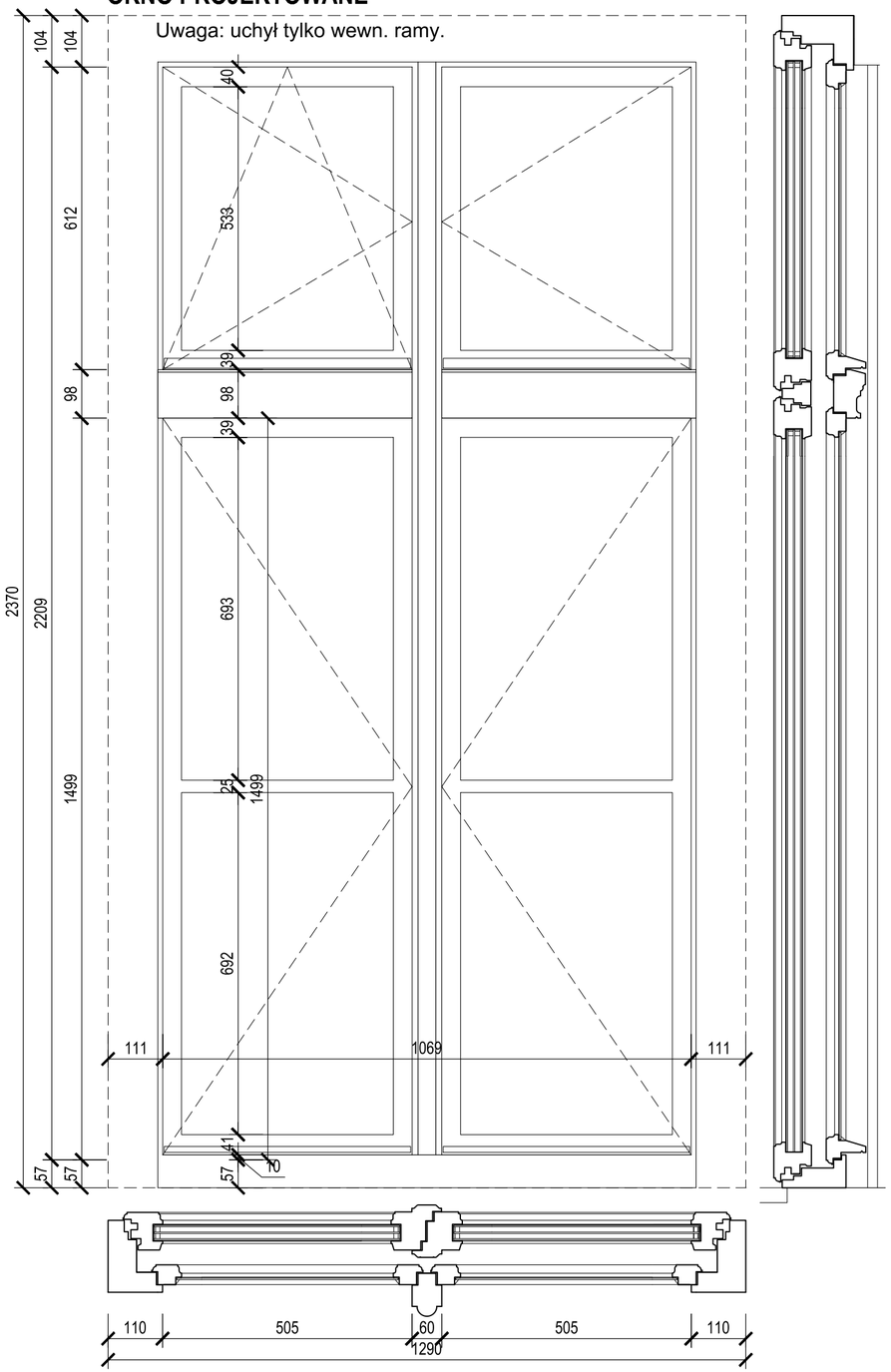

Uwagi:
1/ przed wykonaniem okien sprawdzić wymiary z natury i dokonać ewentualnych korekt wymiarowych;
2/ zdemontować istniejące skrzydła okienne, wewnętrzne ślemię, parapet, opierzenie i poddać utylizacji;
3/ wyciąć ramę wewnętrznych skrzydeł i poddać utylizacji;
4/ istniejącą ramę okienną poddać renowacji stolarskiej, oczyścić, uzupełnić braki flekami lub materiałem wypełniającym, szlifować, gruntować i malować na kolor biały matowy wg zestawienia;
5/ odtworzyć skrzydła okienne, na podstawie istniejących, montując oczyszczone i zakonserwowane okucia z odzysku;
6/ wykonać wewnętrzną ramę okna zgodnie z zestawieniem, opisem i sprawdzeniem (szyby dwukomorowe, ramki dystansowe - również w miejscach naklejanych obustronnie szprosów - malowane na biało, okna o współczynniku przenikania ciepła U=1,1W/(m2xK);
7/ montować ramę wewnętrzną okna (scalając ją z zewnętrzną) wg rzutów i osadzić parapety;
8/ wykonać obróbki i listwowanie maskujące od wewnątrz;
9/ montować zewnętrzne opierzenie z blachy tytanowo-cynkowej gr. 0,6mm.

PROJEKT BUDOWLANY I WYKONAWCZY

dostowania budynku Branżowej Szkoły Specjalnej I stopnia do przepisów przeciwpożarowych,w tym wymiany wykładziny, wydłużenia kominów grawitacyjnych, wymiany instalacji odgromowej, a także wymiany częściowej stolarki okiennej i drzwiowej

Gdańsk, ul. Stefana Batorego 26, dz. nr 402, ob. 41

OKNO O5

Projektant:
mgr inż. arch. Jaromir Czernichowski - upr. nr 4440/Gd/90 - specj. arch.
Współpraca:
mgr inż. arch. Bartosz Przybytkowski
Sprawdzający:
mgr inż. arch. Maria Czernichowska - upr. nr 1140/61 - specj. arch.

Nr rysunku
B-04

Data opracowania: lipiec 2018 r.

Skala 1:10

OKNO ISTNIEJĄCE

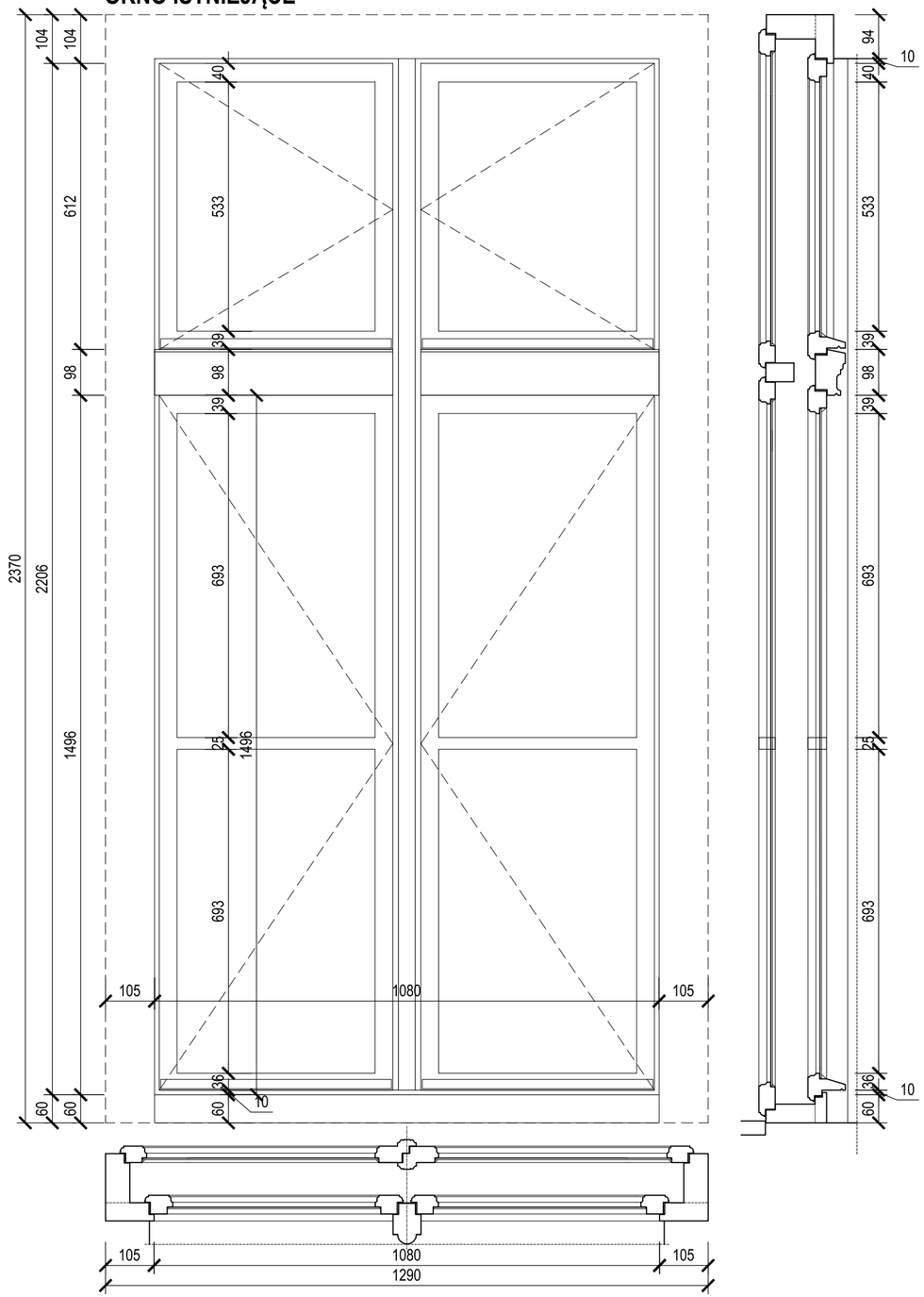

OKNO PROJEKTOWANE

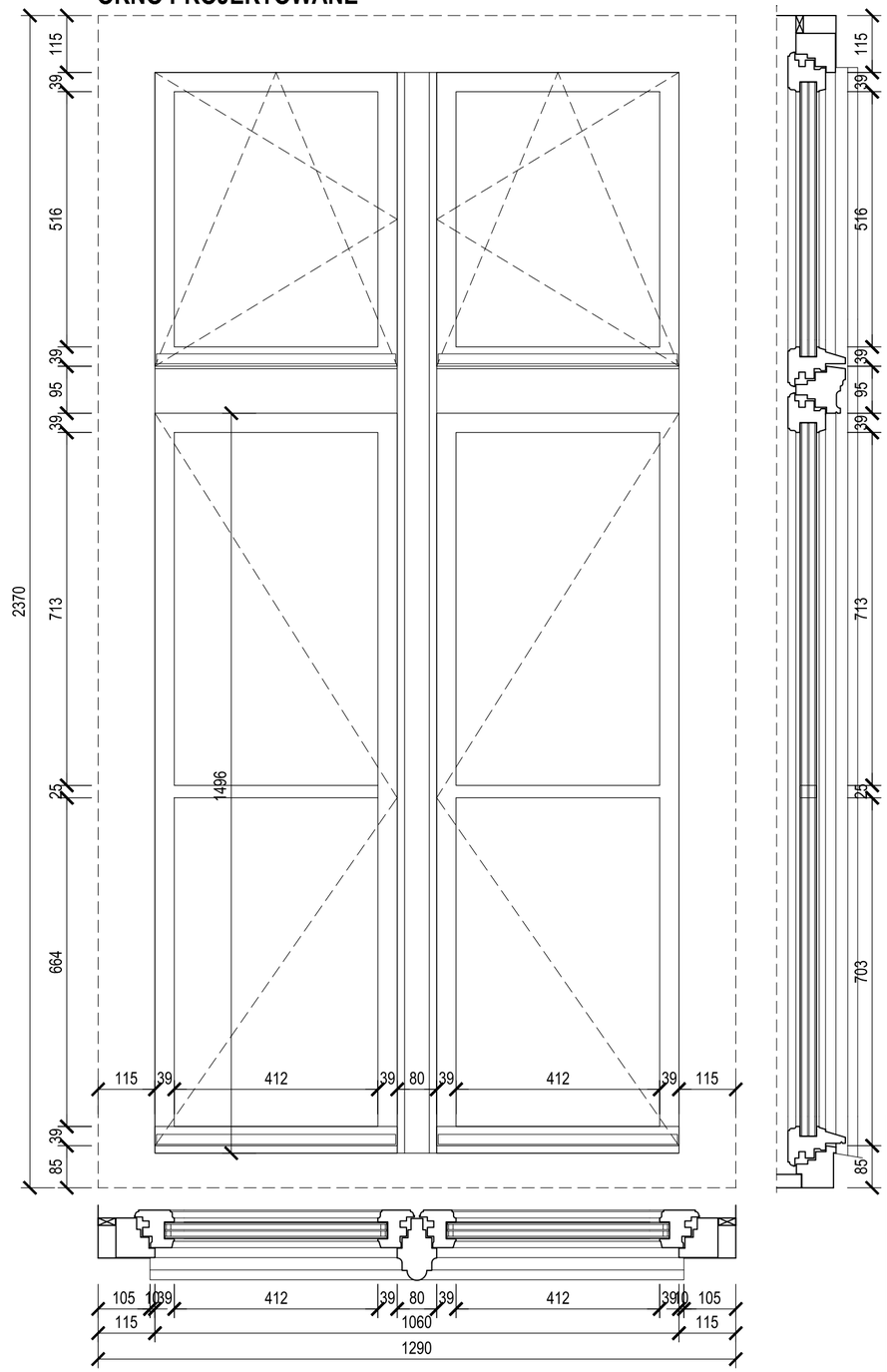

Uwagi:
1/ przed wykonaniem okien sprawdzić wymiary z natury i dokonać ewentualnych korekt wymiarowych;
2/ zdemontować istniejące okna i utylizować je;
3/ wykonać okna zgodnie z zestawieniem, opisem i sprawdzeniem (szyby dwukomorowe, ramki dystansowe - również w miejscach naklejanych obustronnie szprosów - malowane na biało, okna o współczynniku przenikania ciepła U=1,1W/(m2xK);
4/ montować okna wg rzutów i osadzić parapety;
5/ wykonać obróbki i listwowanie maskujące od wewnątrz;
6/ montować zewnętrzne opierzenie z blachy tytanowo-cynkowej gr. 0,6mm.

PROJEKT BUDOWLANY I WYKONAWCZY

dostowania budynku Branżowej Szkoły Specjalnej I stopnia do przepisów przeciwpożarowych,w tym wymiany wykładziny, wydłużenia kominów grawitacyjnych, wymiany instalacji odgromowej, a także wymiany częściowej stolarki okiennej i drzwiowej
Gdańsk, ul. Stefana Batorego 26, dz. nr 402, ob. 41

OKNO O6

Projektant:
mgr inż. arch. Jaromir Czernichowski - upr. nr 4440/Gd/90 - specj. arch.
Współpraca:
mgr inż. arch. Bartosz Przybytkowski
Sprawdzający:
mgr inż. arch. Maria Czernichowska - upr. nr 1140/61 - specj. arch.

Nr rysunku
B-05

Data opracowania: lipiec 2018 r.

Skala 1:10

OKNO ISTNIEJĄCE

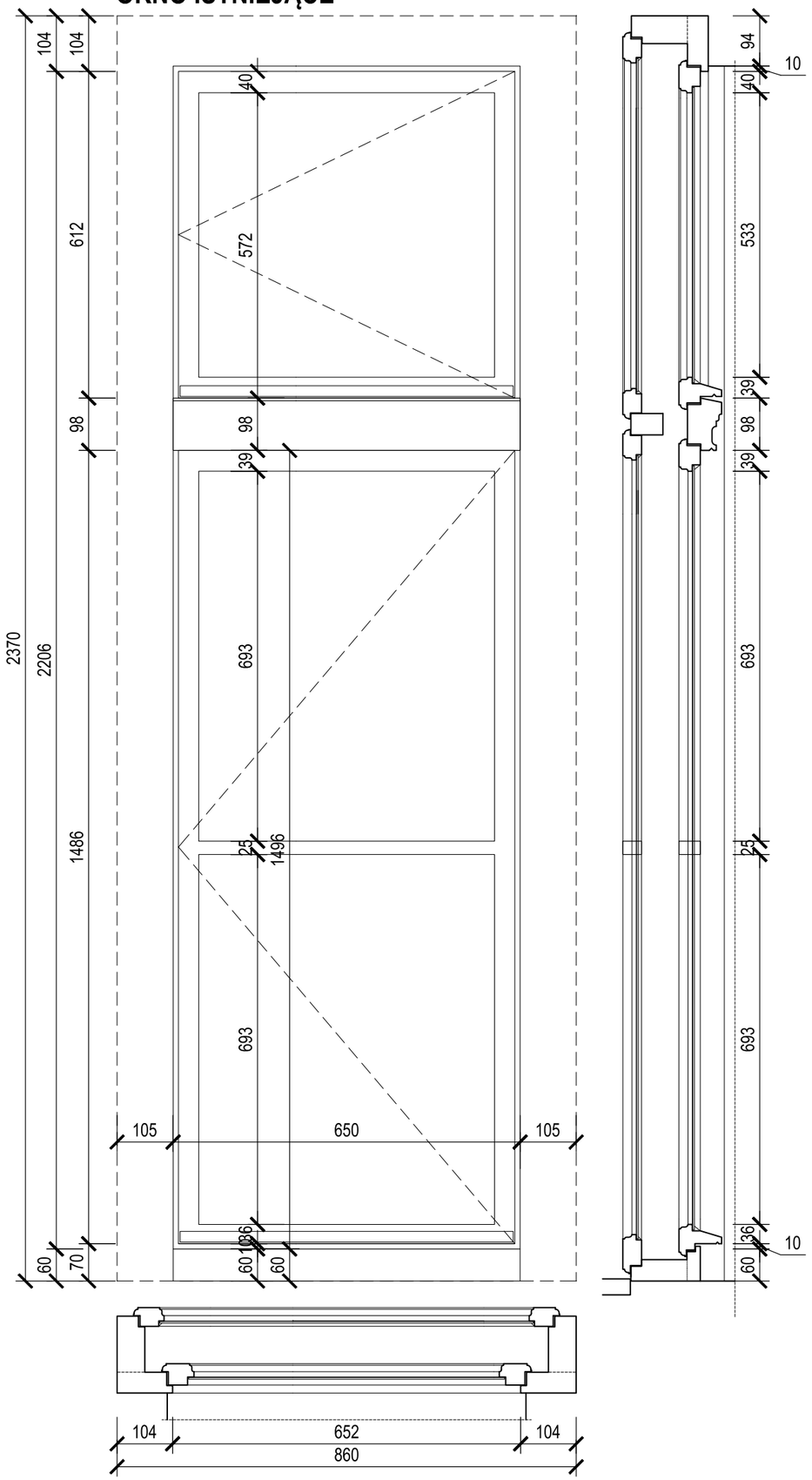

OKNO PROJEKTOWANE

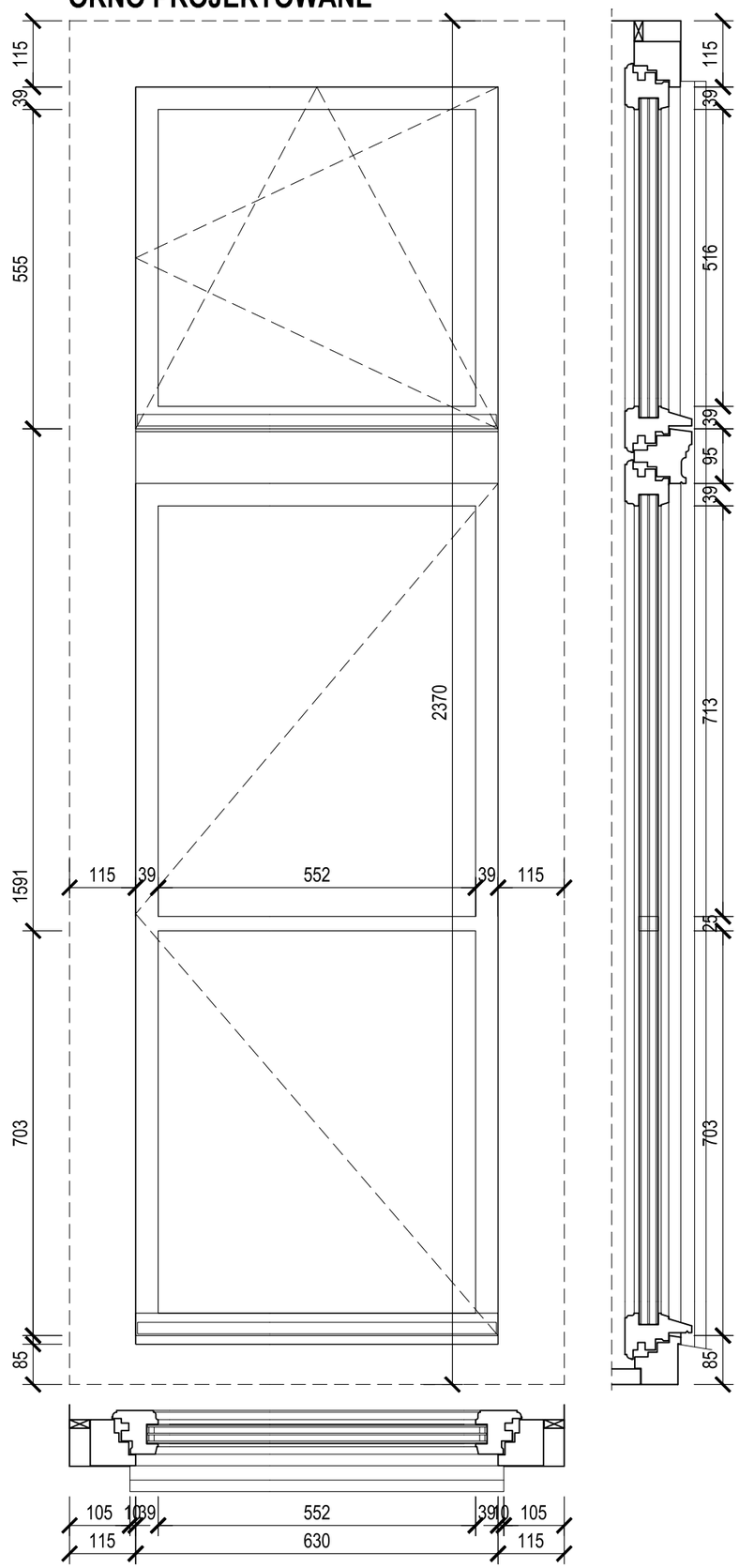

Uwagi:
1/ przed wykonaniem okien sprawdzić wymiary z natury i dokonać ewentualnych korekt wymiarowych;
2/ zdemontować istniejące okna i utylizować je;
3/ wykonać okna zgodnie z zestawieniem, opisem i sprawdzeniem (szyby dwukomorowe, ramki dystansowe - również w miejscach naklejanych obustronnie szprosów - malowane na biało, okna o współczynniku przenikania ciepła U=1,1W/(m2xK);
4/ montować okna wg rzutów i osadzić parapety;
5/ wykonać obróbki i listwowanie maskujące od wewnątrz;
6/ montować zewnętrzne opierzenie z blachy tytanowo-cynkowej gr. 0,6mm.

PROJEKT BUDOWLANY I WYKONAWCZY

dostowania budynku Branżowej Szkoły Specjalnej I stopnia do przepisów przeciwpożarowych,w tym wymiany wykładziny, wydłużenia kominów grawitacyjnych, wymiany instalacji odgromowej, a także wymiany częściowej stolarki okiennej i drzwiowej

Gdańsk, ul. Stefana Batorego 26, dz. nr 402, ob. 41

OKNO O7

Projektant:
mgr inż. arch. Jaromir Czernichowski - upr. nr 4440/Gd/90 - specj. arch.
Współpraca:
mgr inż. arch. Bartosz Przybytkowski
Sprawdzający:
mgr inż. arch. Maria Czernichowska - upr. nr 1140/61 - specj. arch.

Nr rysunku
B-06

Data opracowania: lipiec 2018 r.

Skala 1:10

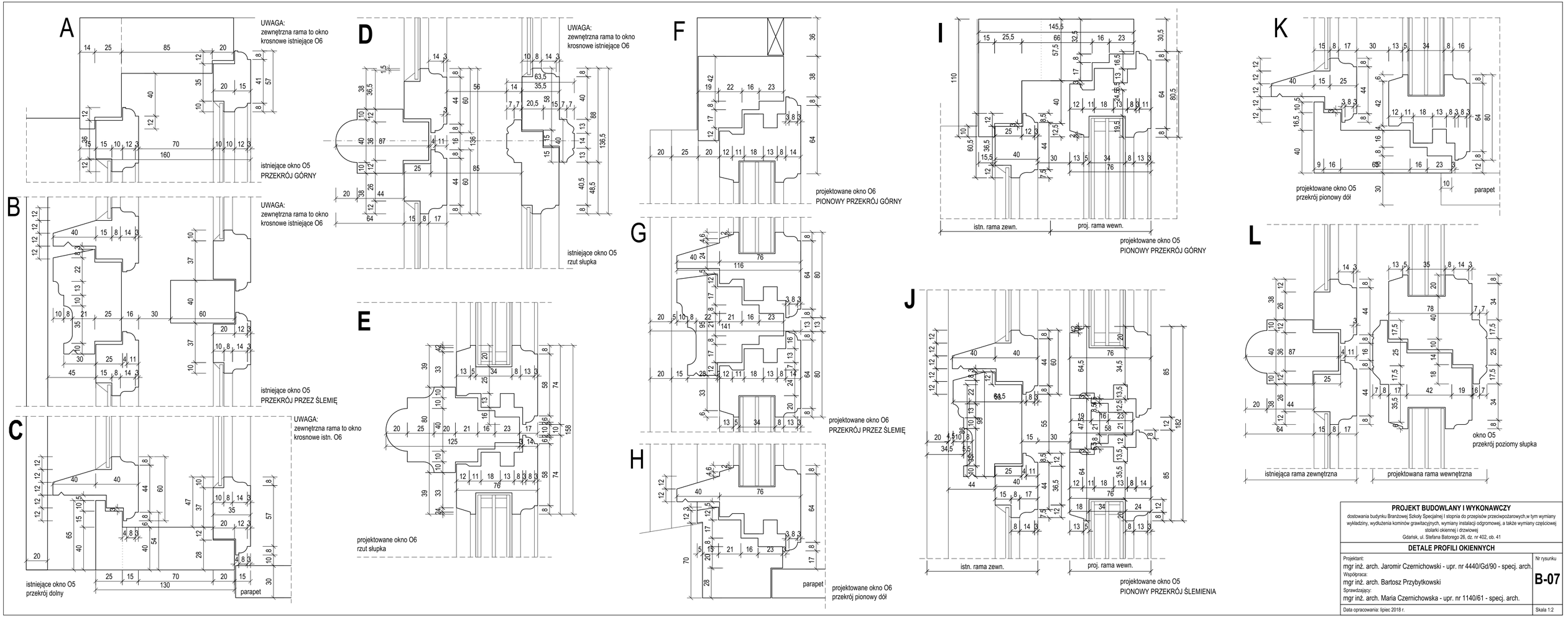

PROJEKT BUDOWLANY I WYKONAWCZY

dostowania budynku Branżowej Szkoły Specjalnej I stopnia do przepisów przeciwpożarowych;w tym wymiany wykładziny, wydłużenia kominów grawitacyjnych, wymiany instalacji odgromowej, a także wymiany częściowej stolarki okiennej i drzwiowej

Gdańsk, ul. Stefana Batorego 26, dz. nr 402, ob. 41

DETALE PROFILI OKIENNYCH

Projektant:
mgr inż. arch. Jaromir Czernichowski - upr. nr 4440/Gd/90 - specj. arch.

Współpraca:
mgr inż. arch. Bartosz Przybytkowski

Sprawdzający:
mgr inż. arch. Maria Czernichowska - upr. nr 1140/61 - specj. arch.

Nr rysunku
B-07

Data opracowania: lipiec 2018 r.

Skala 1:2

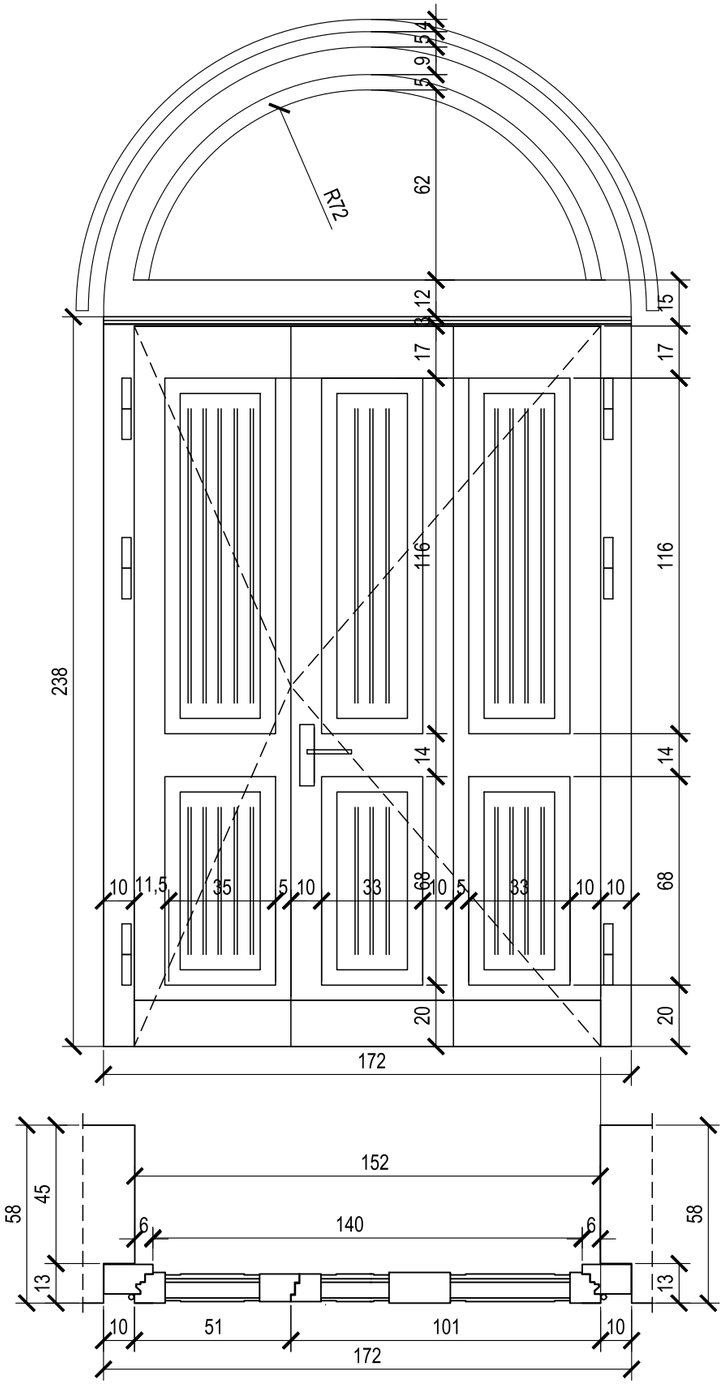

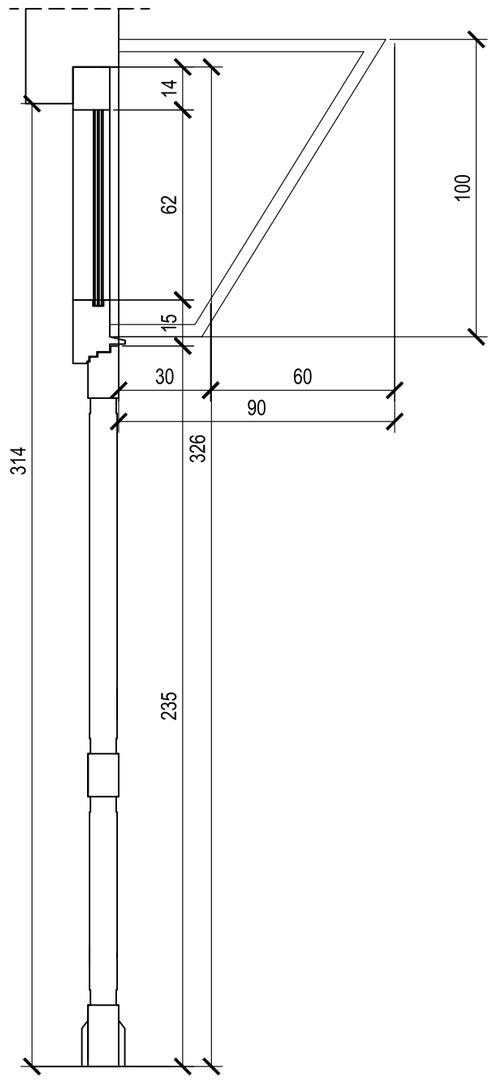

RAMA NADŚWIETLA 1:5

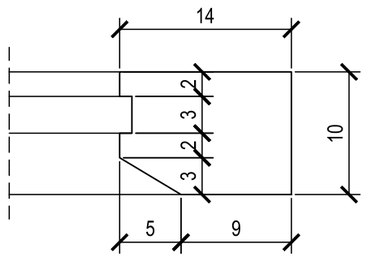

Uwagi:
Przed przystąpieniem do wykonania stolarki i ślusarki sprawdzić wymiary w naturze.
Wbudować należy stolarkę kompletnie wykończona wraz z okuciami i powłokami malarskimi.
Drzwi dwuskrzydłowe z nadświetlem wykonać z drewna klejonego min. 3-warstwowo. Barwić lakierem w barwie brązowej (ostatecznie kolor uzgodnić z projektantem na etapie realizacji).
Nadświetle nieotwierane, wykonać z drewna klejonego. Szklić szybą zespoloną o współczynniku przenikania ciepła max U=1,1W/(m2K), bezpieczną klasy P2.
Stosować okucia atestowane, odporne na warunki atmosferyczne.
Zadaszenie wykonać z rur kwadratowych spawanych z mocowaną blachą na spawy. Elementy metalowe zabezpieczyć przed korozją chromując je i pokrywając farbami chlorokauczukowymi w kolorze czarny mat.
Montować 2 zamki patentowe.
Montować rygle i siłowniki skrzydła drzwiowego uruchamiane i sterowane Systemem sygnalizacji pożaru.
Stosować się do zapisów zawartych w SST.

WYKAZ STALI

Lp.	szt.	Profil	Długość 1 szt.	Ciężar 1 mb [kg]	Ciężar 1 szt. [kg]	Razem [kg]	Materiał
Zadaszenie nad drzwiami D5							
1	1	RK45x45x3	4000	3.77	15.08	15.08	S235
2	1	RK45x45x3	3500	3.77	13.20	13.20	S235
3	1	RK45x45x3	1000	3.77	3.77	3.77	S235
4	2	RK45x45x3	800	3.77	3.02	6.03	S235
5	2	RK45x45x3	300	3.77	1.13	2.26	S235
6	1	bl. 3x100	3500	2.36	8.26	8.26	S235
RAZEM CIĘŻAR KONSTRUKCJI						**48.60**	**kg**
śruby,podkł.,nakr. 3%						**1.46**	**kg**
spoiny 3%						**1.46**	**kg**
CIĘŻAR OGÓŁEM						**51.51**	**kg**

PROJEKT BUDOWLANY I WYKONAWCZY

dostowania budynku Branżowej Szkoły Specjalnej I stopnia do przepisów przeciwpożarowych,w tym wymiany wykładziny, wydłużenia kominów grawitacyjnych, wymiany instalacji odgromowej, a także wymiany częściowej stolarki okiennej i drzwiowej

Gdańsk, ul. Stefana Batorego 26, dz. nr 402, ob. 41

DRZWI ZEWNĘTRZNE D4 Z ZADASZENIEM

Projektant:
mgr inż. arch. Jaromir Czernichowski - upr. nr 4440/Gd/90 - specj. arch.
Współpraca:
mgr inż. arch. Bartosz Przybytkowski
Sprawdzający:
mgr inż. arch. Maria Czernichowska - upr. nr 1140/61 - specj. arch.

Nr rysunku
B-08

Data opracowania: lipiec 2018 r.

Skala 1:20

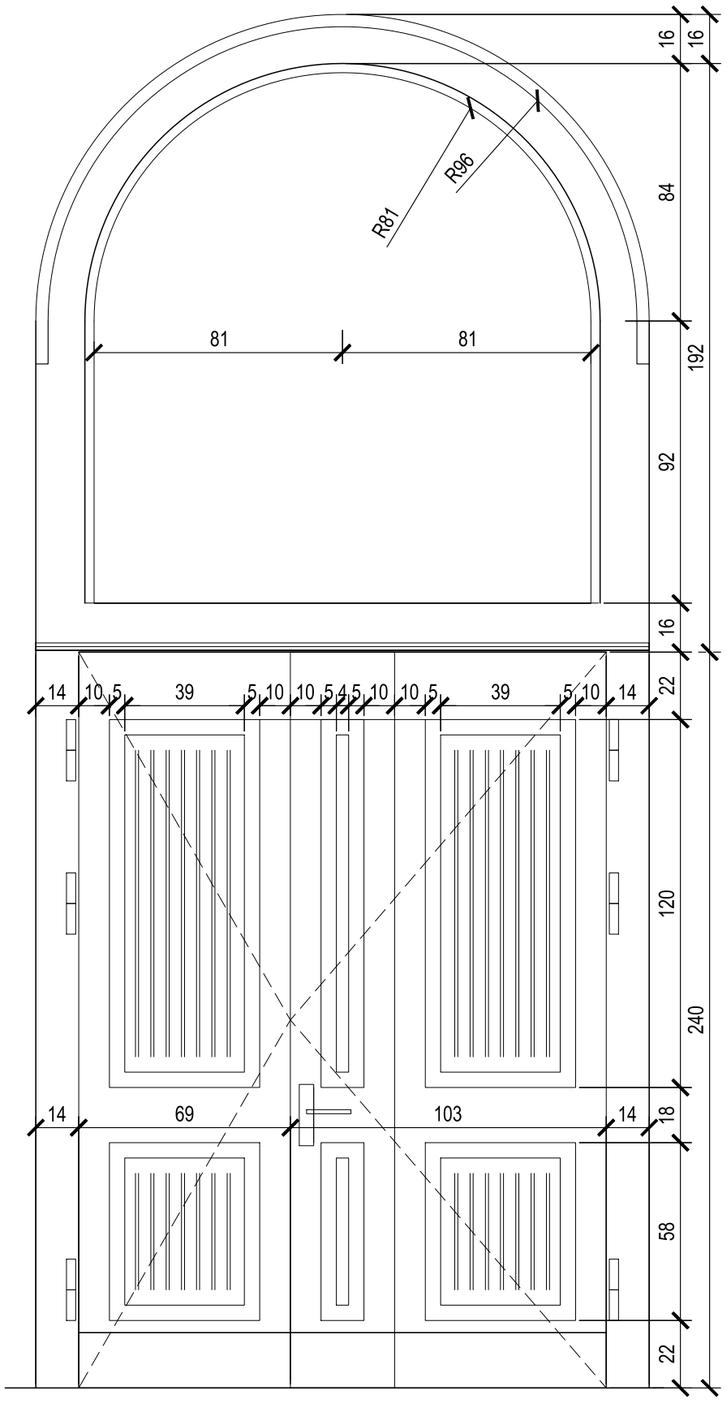

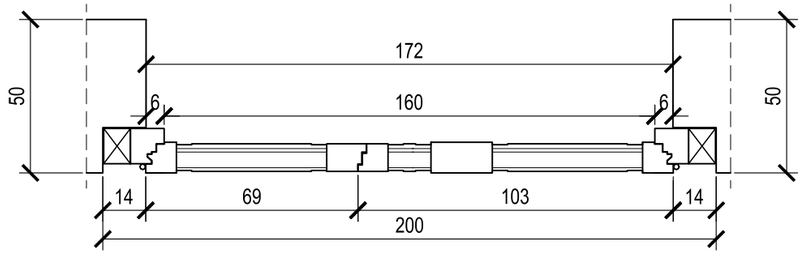

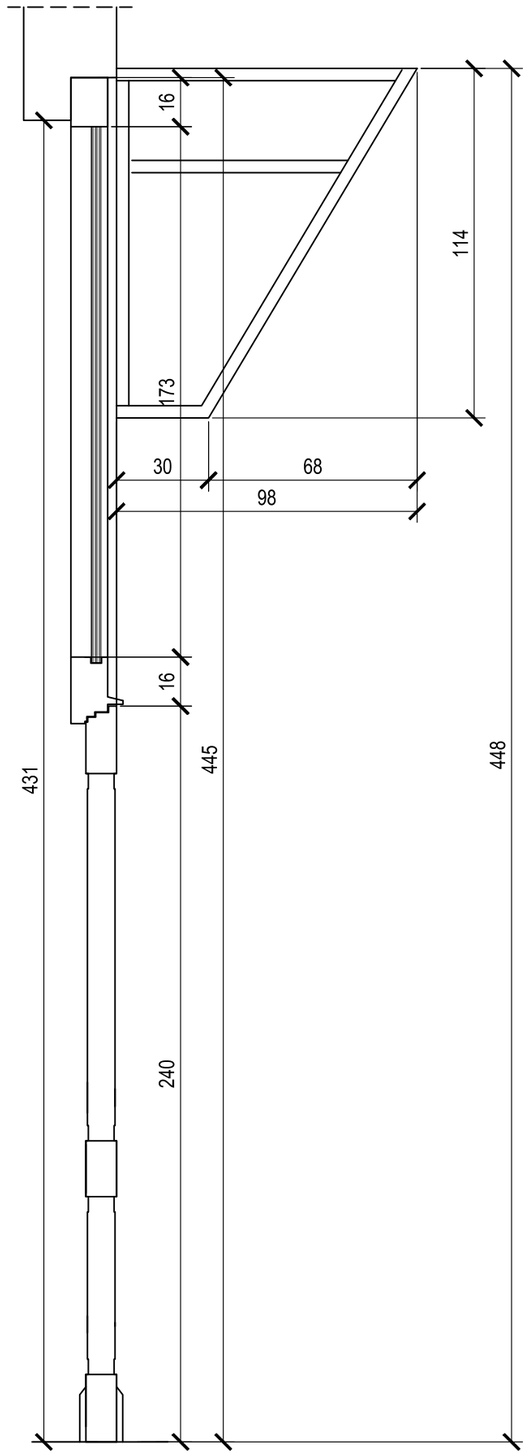

Uwagi:
Przed przystąpieniem do wykonania stolarki i ślusarki sprawdzić wymiary w naturze.
Wbudować należy stolarkę kompletnie wykończona wraz z okuciami i powłokami malarskimi.
Drzwi dwuskrzydłowe z nadświetlem wykonać z drewna klejonego min. 3-warstwowo. Barwić lakierem w barwie brązowej (ostatecznie kolor uzgodnić z projektantem na etapie realizacji).
Nadświetle nieotwierane, wykonać z drewna klejonego. Szklić szybą zespoloną o współczynniku przenikania ciepła max U=1,1W/(m2K), bezpieczną klasy P2.
Stosować okucia atestowane, odporne na warunki atmosferyczne.
Zadaszenie wykonać z rur kwadratowych spawanych z mocowaną blachą na spawy. Elementy metalowe zabezpieczyć przed korozją chromując je i pokrywając farbami chlorokauczukowymi w kolorze czarny mat.
Montować 2 zamki patentowe.
Stosować się do zapisów zawartych w SST.

WYKAZ STALI

Lp.	szt.	Profil	Długość 1 szt.	Ciężar 1 mb [kg]	Ciężar 1 szt. [kg]	Razem [kg]	Materiał
Zadaszenie nad drzwiami D4							
1	1	RK45x45x3	3500	3,77	13,20	13,20	S235
2	1	RK45x45x3	3000	3,77	11,31	11,31	S235
3	1	RK45x45x3	900	3,77	3,39	3,39	S235
4	2	RK45x45x3	750	3,77	2,83	5,66	S235
5	2	RK45x45x3	300	3,77	1,13	2,26	S235
6	1	bl. 3x100	3000	2,36	7,08	7,08	S235
					RAZEM CIĘŻAR KONSTRUKCJI	**42,90**	**kg**
					śruby,podkł.,nakr. 3%	**1,29**	**kg**
					spoiny 3%	**1,29**	**kg**
					CIĘŻAR OGÓŁEM	**45,47**	**kg**

PROJEKT BUDOWLANY I WYKONAWCZY

dostowania budynku Branżowej Szkoły Specjalnej I stopnia do przepisów przeciwpożarowych,w tym wymiany wykładziny, wydłużenia kominów grawitacyjnych, wymiany instalacji odgromowej, a także wymiany częściowej stolarki okiennej i drzwiowej

Gdańsk, ul. Stefana Batorego 26, dz. nr 402, ob. 41

DRZWI ZEWNĘTRZNE D5 Z ZADASZENIEM

Projektant:
mgr inż. arch. Jaromir Czernichowski - upr. nr 4440/Gd/90 - specj. arch.
Współpraca:
mgr inż. arch. Bartosz Przybytkowski
Sprawdzający:
mgr inż. arch. Maria Czernichowska - upr. nr 1140/61 - specj. arch.

Nr rysunku
B-09

Data opracowania: lipiec 2018 r.

Skala 1:20

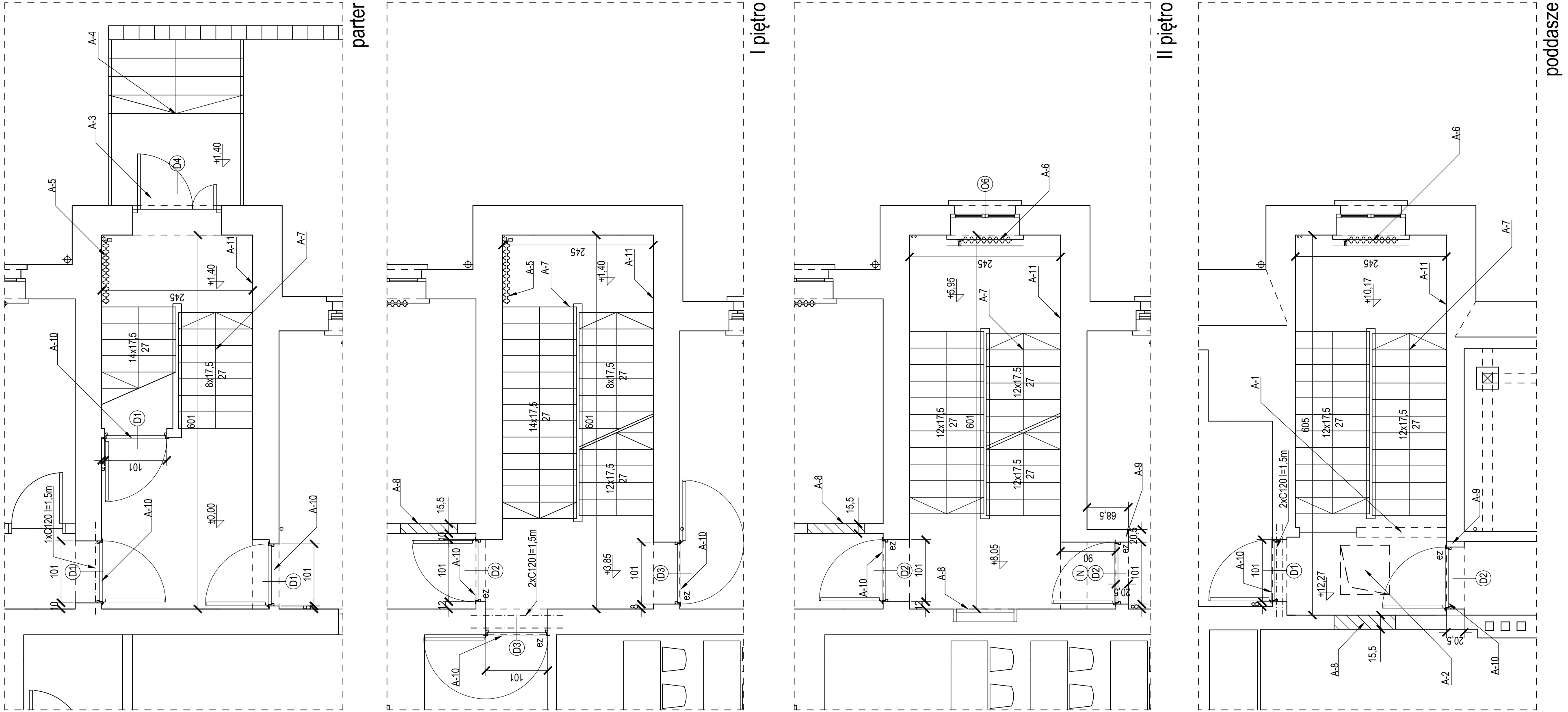

Uwagi:

1/ **A-1** Rozebrać ściankę działową i nadświetle. Materiał rozbiórkowy wywieźć i utylizować.

2/ **A-2** Przebudować strop (wyciąć fragmenty 3 belek stropowych 15,5/18cm dł.1,7m. Montować 2 profile stalowe ceowe C220 dł.3,0m, malowane farbami do klasy odporności ogniowej R120. Uzupełnić strop żelbetowy. Uzupełnić sufit płytami z płyt GKFI na ruszcie metalowym, z wypełnieniem wełną mineralną - w klasie odporności ogniowej EI60 i współczynniku przenikania ciepła Umax=0,18W/(m2xK). Gładzić i malować sufit na kolor biały. Wykonać roboty wg rys. B-12.

3/ **A-3** Zdemontować uszkodzone i tandetne skrzydła drzwiowe z nadświetlem (wywieźć i utylizować). Przygotować ościeże. Montować drzwi dwuskrzydłowe z nadświetlem i zadaszeniem z blachy tytanowej na stalowych profilach (malowanych na kolor grafitowy). Obrobić ościeże. Wykonać wg rys. B-08.

4/ **A-4** Rozebrać bieg schodowy z podestem (gruz wywieźć i utylizować). Zdemontować balustradę (do ponownego wykorzystania). Wykonać nowy żelbetowy bieg schodowy z podestem i montować balustrady - wg rysunku szczegółowego B-13.

5/ **A-5** Przebudować rury zasilające grzejnik, montując je w bruzdach ściennych. Zdemontować grzejnik i montować wyżej. Obrobić bruzdy. Wykonać wg rysunku B-11.

6/ **A-6** Montować systemowe ażurowe obudowy grzejnikowe - 2 kpl - 1000x600mm.

7/ **A-7** Remontować biegi i podesty schodowe oraz balustradę. Zdemontować wykładziny z tworzyw sztucznych podestów i zeszlifować betonowe wylewki stopnic oraz podestów i cokołów. Przeszlifować elementy metalowe i drewniane balustrad. Materiał rozbiórkowy wywieźć i utylizować. Uzupełnić ubytki balustrad, malować elementy stalowe Naprawić metalowe listwy stopnicowe. Gruntować podłoże cementowe podestów, stopnic, podstopnic i cokołów. Montować systemowe progi stalowe w osiach skrzydeł drzwiowych. Wykonać podkład i posadzkę epoksydową szarą, a podesty i cokoły ciemnoszarą (uwaga: ustalić ostatecznie kolorystykę z projektantem w trakcie realizacji).

8/ **A-8** Zabudować otwór po drzwiach płytami GKF na ruszcie metalowym w klasie odporności ogniowej REI60 - wg rys. B-17 detal A. Szpachlować, gładzić i malować w kolorze istniejącej ściany.

9/ **A-9** Zdemontować skrzydło drzwiowe i ościeżnicę (do utylizacji). Montować ściankę z płyt GKF na ruszcie metalowym (z profilami ościeżnicowymi), z wypełnieniem wełną skalną, o klasie odporności ogniowej REI120 - wg rys. B-17 detal B. Przygotować ościeże. Montować drzwi jednoskrzydłowe w klasie odporności ogniowej EIs60 z nieotwieranym nadświetlem EIs60. Obrobić ościeże. Szpachlować, gładzić i malować w kolorze istniejącej ściany.

10/ **A-10** Zdemontować skrzydło drzwiowe i ościeżnicę (do utylizacji). Przebudować ościeże - ewentualnie montując belki nadprożowe i obrabiając je do klasy odporności ogniowej R120 - wg rys. 17 detal C. Przygotować ościeże. Montować drzwi jednoskrzydłowe w klasie odporności ogniowej EIs60. Obrobić ościeże. Szpachlować, gładzić i malować w kolorze istniejącej ściany.

11/ **A-11** Gładzić i malować ściany i sufity w kolorach istniejących.

Uwaga: Instalację SSP i oświetlenia awaryjnego ewakuacyjnego wykonać wg dokumentacji branżowej.

WYKAZ STALI

Lp.	szt.	Profil	Długość 1 szt.	Ciężar 1 mb [kg]	Ciężar 1 szt. [kg]	Razem [kg]	Materiał
Belki nadprożowe klatki K2							
1	6	C120	1500	13.40	20.10	120.60	S235
2	12	rura Φ25/3,2	220	1.72	0.38	4.54	S235
RAZEM CIĘŻAR KONSTRUKCJI						**125.14**	**kg**
śruby,podkł.,nakr. 3%						**3.75**	**kg**
CIĘŻAR OGÓŁEM						**128.90**	**kg**

PROJEKT BUDOWLANY I WYKONAWCZY

dostowania budynku Branżowej Szkoły Specjalnej I stopnia do przepisów przeciwpożarowych,w tym wymiany wykładziny, wydłużenia kominów grawitacyjnych, wymiany instalacji odgromowej, a także wymiany częściowej stolarki okiennej i drzwiowej

Gdańsk, ul. Stefana Batorego 26, dz. nr 402, ob. 41

KLATKA SCHODOWA K2 - RZUTY

Projektant:
mgr inż. arch. Jaromir Czernichowski - upr. nr 4440/Gd/90 - specj. arch.
Współpraca:
mgr inż. arch. Bartosz Przybytkowski
Sprawdzający:
mgr inż. arch. Maria Czernichowska - upr. nr 1140/61 - specj. arch.

Nr rysunku **B-10**

Data opracowania: lipiec 2018 r.

Skala 1:50

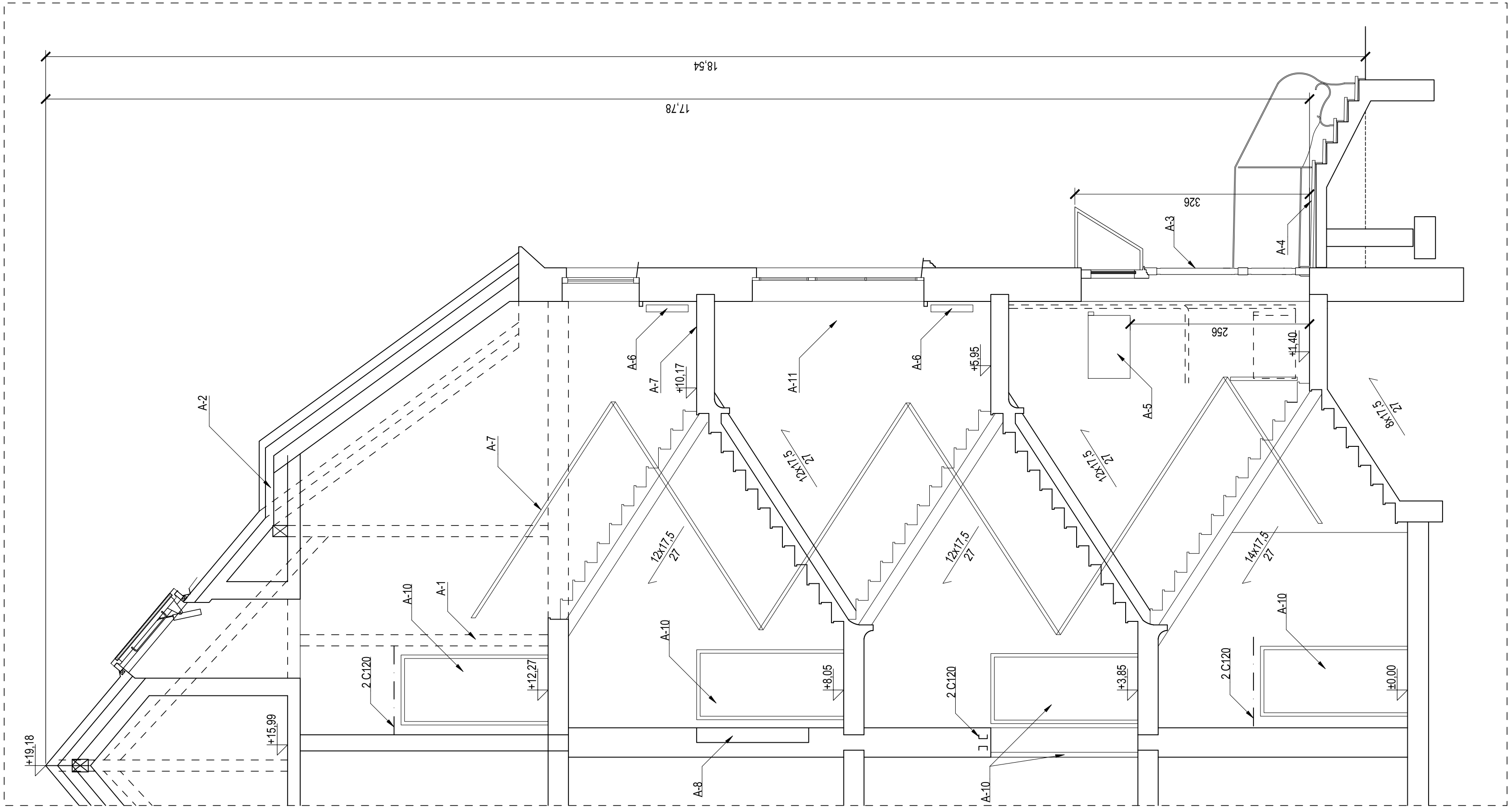

Uwagi:

1/ **A-1** Rozebrać ściankę działową i nadświetle. Materiał rozbiórkowy wywieźć i utylizować.

2/ **A-2** Przebudować strop (wyciąć fragmenty 3 belek stropowych 15,5/18cm dł.1,7m. Montować 2 profile stalowe ceowe C220 dł.3,0m, malowane farbami do klasy odporności ogniowej R120. Uzupełnić strop żelbetowy. Uzupełnić sufit płytami z płyt GKFI na ruszcie metalowym, z wypełnieniem wełną mineralną - w klasie odporności ogniowej EI60 i współczynniku przenikania ciepła Umax=0,18W/(m2xK). Gładzić i malować sufit na kolor biały. Wykonać roboty wg rys. B-12.

3/ **A-3** Zdemontować uszkodzone i tandetne skrzydła drzwiowe z nadświetlem (wywieźć i utylizować). Przygotować ościeże. Montować drzwi dwuskrzydłowe z nadświetlem i zadaszeniem z blachy tytanowej na stalowych profilach (malowanych na kolor grafitowy). Obrobić ościeże. Wykonać wg rys. B-08.

4/ **A-4** Rozebrać bieg schodowy z podestem (gruz wywieźć i utylizować). Zdemontować balustradę (do ponownego wykorzystania). Wykonać nowy żelbetowy bieg schodowy z podestem i montować balustrady - wg rysunku szczegółowego B-13.

5/ **A-5** Przebudować rury zasilające grzejnik, montując je w bruzdach ściennych. Zdemontować grzejnik i montować wyżej. Obrobić bruzdy. Wykonać wg rysunku B-11.

6/ **A-6** Montować systemowe ażurowe obudowy grzejnikowe - 2 kpl - 1000x600mm.

7/ **A-7** Remontować biegi i podesty schodowe oraz balustradę. Zdemontować wykładziny z tworzyw sztucznych podestów i zeszlifować betonowe wylewki stopnic oraz podestów i cokołów. Przeszlifować elementy metalowe i drewniane balustrad. Materiał rozbiórkowy wywieźć i utylizować. Uzupełnić ubytki balustrad, malować elementy stalowe Naprawić metalowe listwy stopnicowe. Gruntować podłoże cementowe podestów, stopnic, podstopnic i cokołów. Montować systemowe progi stalowe w osiach skrzydeł drzwiowych. Wykonać podkład i posadzkę epoksydową szarą, a podesty i cokoły ciemnoszarą (uwaga: ustalić ostatecznie kolorystykę z projektantem w trakcie realizacji).

8/ **A-9** Zdemontować skrzydło drzwiowe i ościeżnicę (do utylizacji). Montować ściankę z płyt GKF na ruszcie metalowym (z profilami ościeżnicowymi), z wypełnieniem wełną skalną, o klasie odporności ogniowej REI120 - wg rys. B-17 detal B. Przygotować ościeże. Montować drzwi jednoskrzydłowe w klasie odporności ogniowej EIs60 z nieotwieranym nadświetlem EIs60. Obrobić ościeże. Szpachlować, gładzić i malować w kolorze istniejącej ściany.

9/ **A-10** Zdemontować skrzydło drzwiowe i ościeżnicę (do utylizacji). Przebudować ościeże - ewentualnie montując belki nadprożowe i obrabiając je do klasy odporności ogniowej R120 - wg rys. 17 detal C. Przygotować ościeże. Montować drzwi jednoskrzydłowe w klasie odporności ogniowej EIs60. Obrobić ościeże. Szpachlować, gładzić i malować w kolorze istniejącej ściany.

10/ **A-11** Gładzić i malować ściany i sufity w kolorach istniejących.

Uwaga: Instalację SSP i oświetlenia awaryjnego ewakuacyjnego wykonać wg dokumentacji branżowej.

PROJEKT BUDOWLANY I WYKONAWCZY

dostowania budynku Branżowej Szkoły Specjalnej I stopnia do przepisów przeciwpożarowych,w tym wymiany wykładziny, wydłużenia kominów grawitacyjnych, wymiany instalacji odgromowej, a także wymiany częściowej stolarki okiennej i drzwiowej

Gdańsk, ul. Stefana Batorego 26, dz. nr 402, ob. 41

K2 - PRZEKRÓJ

Projektant:
mgr inż. arch. Jaromir Czernichowski - upr. nr 4440/Gd/90 - specj. arch.

Współpraca:
mgr inż. arch. Bartosz Przybytkowski

Sprawdzający:
mgr inż. arch. Maria Czernichowska - upr. nr 1140/61 - specj. arch.

Nr rysunku
B-11

Data opracowania: lipiec 2018 r.

Skala 1:50

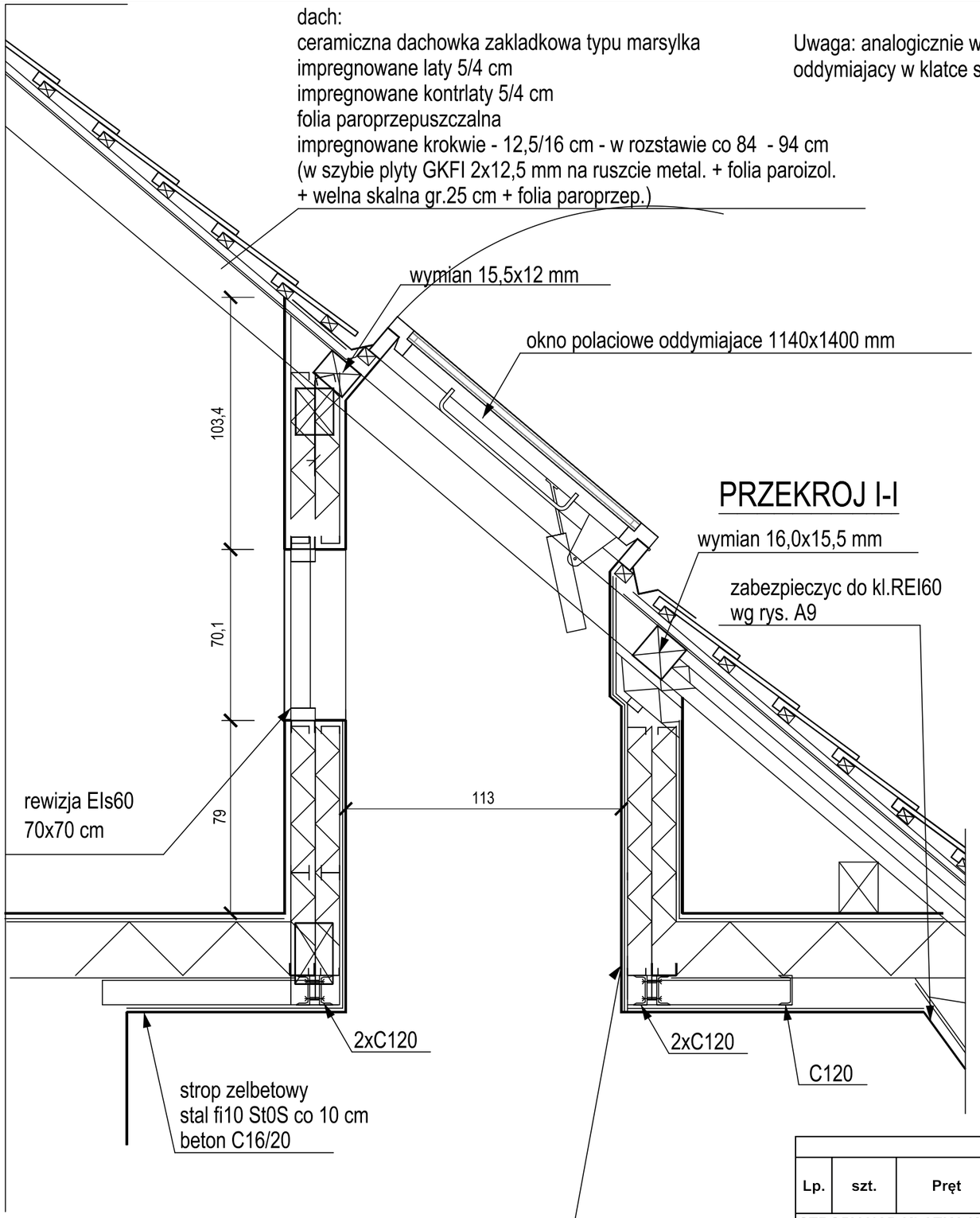

PRZEKROJ I-I

Uwaga: analogicznie wykonac szyb oddymiajacy w klatce schodowej K1

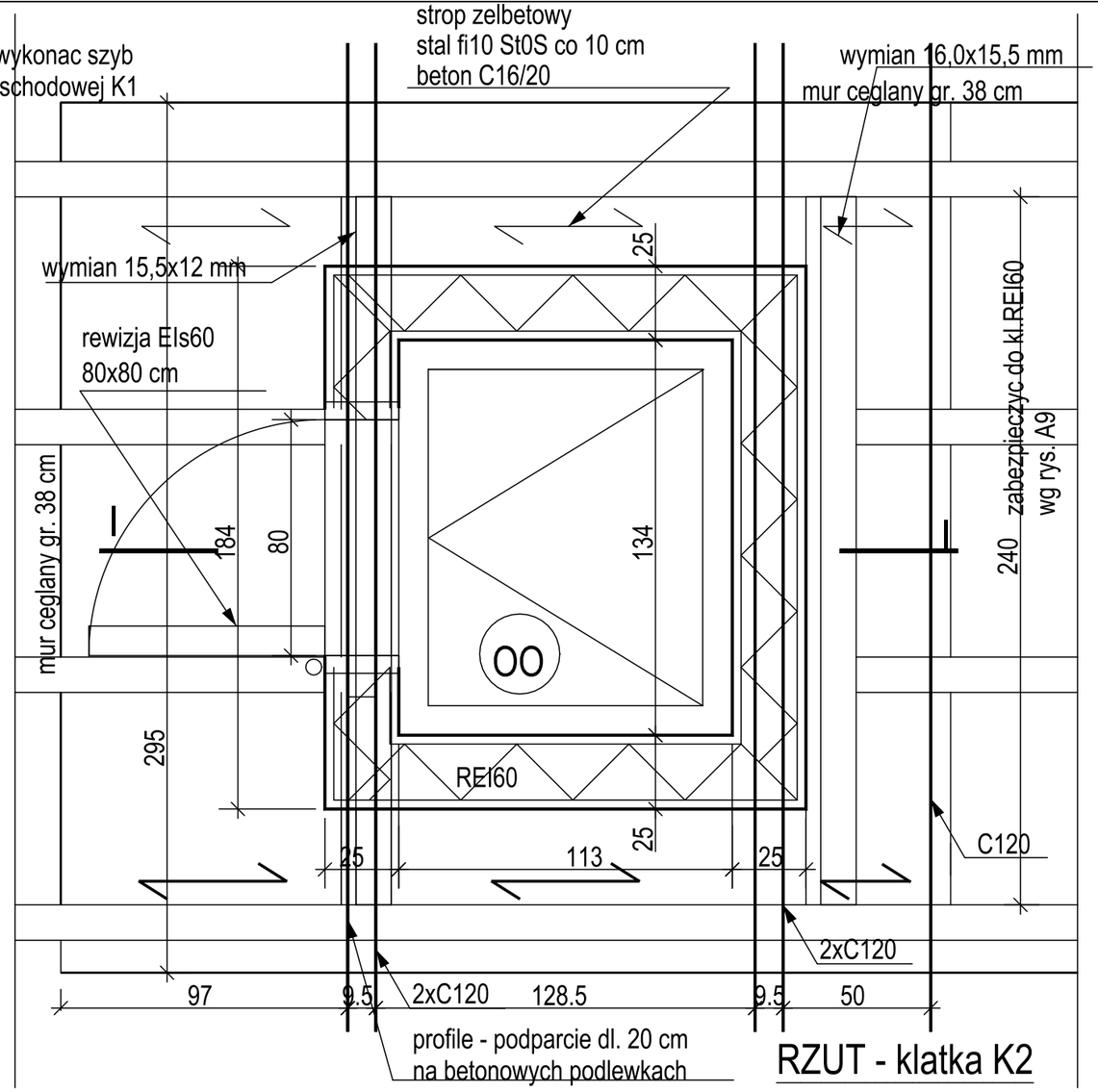

RZUT - klatka K2

WYKAZ STALI							
Lp.	szt.	Profil	Długość 1 szt.	Ciężar 1 mb [kg]	Ciężar 1 szt. [kg]	Razem [kg]	Materiał
Belki stropowe klatki K2							
1	5	C120	2900	13,40	38,86	194,30	S235
2	24	rura Φ25/3,2	90	1,72	0,15	3,72	S235
RAZEM CIĘŻAR KONSTRUKCJI						198,02	kg
śruby,podkł.,nakr. 3%						5,94	kg
CIĘŻAR OGÓŁEM						203,96	kg

WYKAZ STALI ZBROJENIOWEJ							
Lp.	szt.	Pręt	Długość 1 szt.[mm]	Ciężar 1 mb [kg]	Ciężar 1 szt. [kg]	Razem [kg]	Materiał
STROPY NAD KLATKĄ K2							
1	24	Φ6mm	2900	0,222	0,64	15,45	St0S-b
2	56	Φ10mm	3000	0,617	1,85	103,66	34GS
RAZEM CIĘŻAR KONSTRUKCJI						119,11	kg
drut wiązałkowy 3%						3,57	kg
CIĘŻAR OGÓŁEM						122,68	kg

szyb:
plyty GKFI - 2x2x12,5 mm na ruszcie metal. 2x75 mm
welna skalna gr.20 cm
folie: paroizolacyjna i paroprzepuszczalna

Uwaga: przed przystapieniem do wykonania szybu oddymiającego przełożyć fragment rur c.o. wg rysunku B-18.

PROJEKT BUDOWLANY I WYKONAWCZY

dostowania budynku Branżowej Szkoły Specjalnej I stopnia do przepisów przeciwpożarowych,w tym wymiany wykładziny, wydłużenia kominów grawitacyjnych, wymiany instalacji odgromowej, a także wymiany częściowej stolarki okiennej i drzwiowej

Gdańsk, ul. Stefana Batorego 26, dz. nr 402, ob. 41

RYSUNEK SZCZEGÓŁOWY - SZYB ODDYMIAJĄCY

Projektant:
mgr inż. arch. Jaromir Czernichowski - upr. nr 4440/Gd/90 - specj. arch.
mgr inż. Jadwiga Błońska - upr. nr 305/PWOK/13 - specj.konstr.-bud.
Współpraca:
mgr inż. arch. Bartosz Przybytkowski
Sprawdzający:
mgr inż. arch. Maria Czernichowska - upr. nr 1140/61 - specj. arch.
mgr inż. Kinga Kühnel - upr. nr 336/Gd/81 - specj.konstr.-bud.

Nr rysunku **B-12**

Data opracowania: lipiec 2018 r.

Skala 1:20

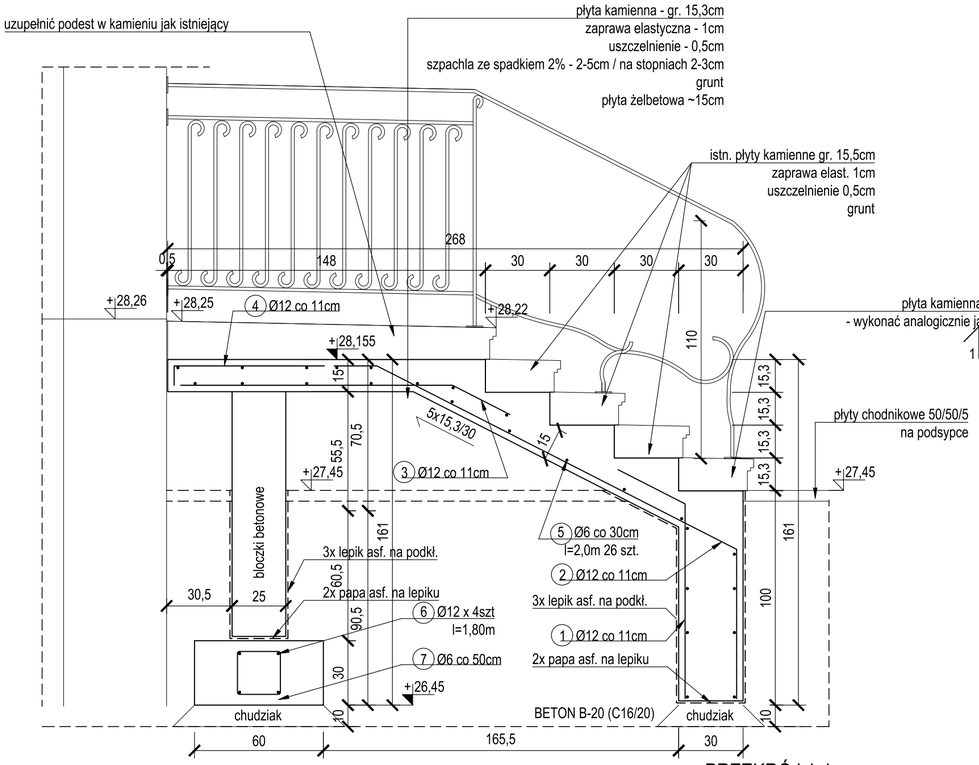

PRZEKRÓJ 1-1

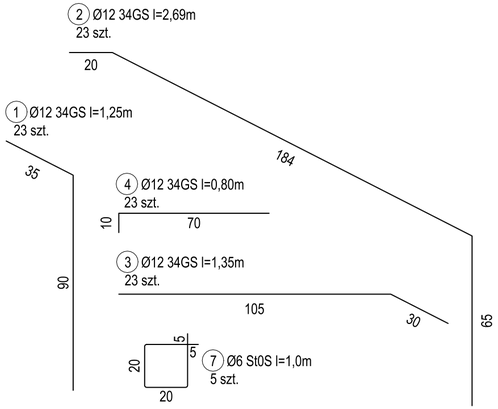

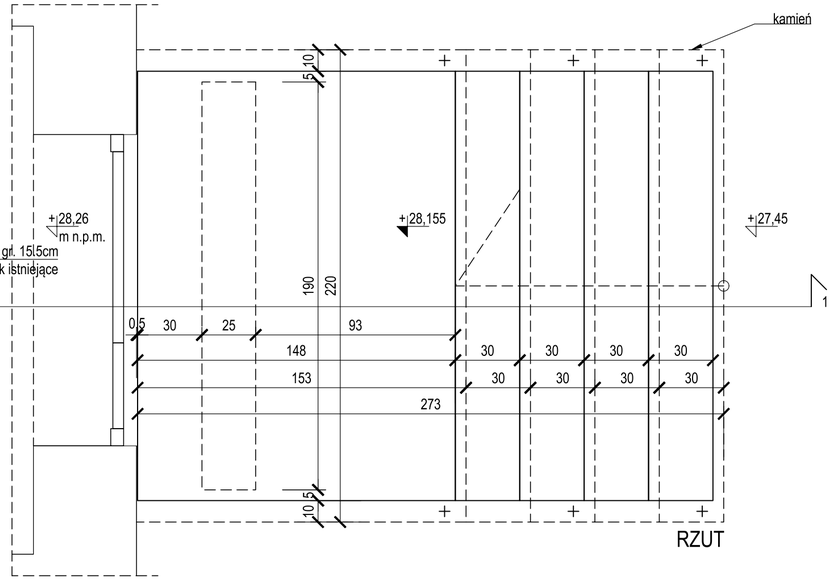

RZUT

WYKAZ STALI ZBROJENIOWEJ							
Lp.	**szt.**	**Pręt**	**Długość 1 szt. [mm]**	**Ciężar 1 mb [kg]**	**Ciężar 1 szt. [kg]**	**Razem [kg]**	**Materiał**
Schody zewnętrzne - przy klatce K2							
1	23	Φ12mm	1250	0,888	1,11	25,53	34GS
2	23	Φ12mm	2690	0,888	2,39	54,94	34GS
3	23	Φ12mm	1350	0,888	1,20	27,57	34GS
4	23	Φ12mm	800	0,888	0,71	16,34	34GS
5	26	Φ6mm	2000	0,222	0,44	11,54	St0S-b
6	4	Φ12mm	1800	0,888	1,60	6,39	34GS
7	5	Φ6mm	1000	0,222	0,22	1,11	St0S-b
					RAZEM CIĘŻAR KONSTRUKCJI	**143,43**	**kg**
					drut wiązałkowy 3%	**4,30**	**kg**
					CIĘŻAR OGÓŁEM	**147,73**	**kg**

WYKAZ STALI PROFILOWEJ							
Lp.	**szt.**	**Profil**	**Długość 1 szt.**	**Ciężar 1 mb [kg]**	**Ciężar 1 szt. [kg]**	**Razem [kg]**	**Materiał**
Balustrada schodów zewnętrznych przy klatce K2							
1	2	RK40x40x4	1900	4,20	7,98	15,96	S235
2	4	RK15x15x2	1900	0,81	1,54	6,16	S235
3	30	RK15x15x2	1000	0,81	0,81	24,30	S235
4	12	rozeta Φ60x5	60	2,35	0,14	1,69	S235
					RAZEM CIĘŻAR KONSTRUKCJI	**48,11**	**kg**
					śruby,podkł.,nakr. 3%	**1,44**	**kg**
					spoiny 3%	**1,44**	**kg**
					CIĘŻAR OGÓŁEM	**50,99**	**kg**

Uwaga:
Uwzględnić stal istniejącej balustrady schodów przy K2, którą należy, oczyścić, konserwować i montować, wbudowując w nowe elementy balustrady.

Uwaga:
1. Uwzględnić stal istniejącej balustrady schodów przy K2, którą należy oczyścić, konserwować i montować wbudowując w nowe elementy balustrady, kotwiąc na klej.
2. Obudować cegłą licówka gr. 6cm na podbudowie betonowej

PROJEKT BUDOWLANY I WYKONAWCZY

dostowania budynku Branżowej Szkoły Specjalnej I stopnia do przepisów przeciwpożarowych,w tym wymiany wykładziny, wydłużenia kominów grawitacyjnych, wymiany instalacji odgromowej, a także wymiany częściowej stolarki okiennej i drzwiowej

Gdańsk, ul. Stefana Batorego 26, dz. nr 402, ob. 41

SCHODY ZEWNĘTRZNE K2

Projektant:
mgr inż. arch. Jaromir Czernichowski - upr. nr 4440/Gd/90 - specj. arch.
mgr inż. Jadwiga Błońska - upr. nr 305/PWOK/13 - specj.konstr.-bud.
Współpraca:
mgr inż. arch. Bartosz Przybytkowski
Sprawdzający:
mgr inż. arch. Maria Czernichowska - upr. nr 1140/61 - specj. arch.
mgr inż. Kinga Kühnel - upr. nr 336/Gd/81 - specj.konstr.-bud.

Nr rysunku **B-13**

Data opracowania: lipiec 2018 r.

Skala 1:20

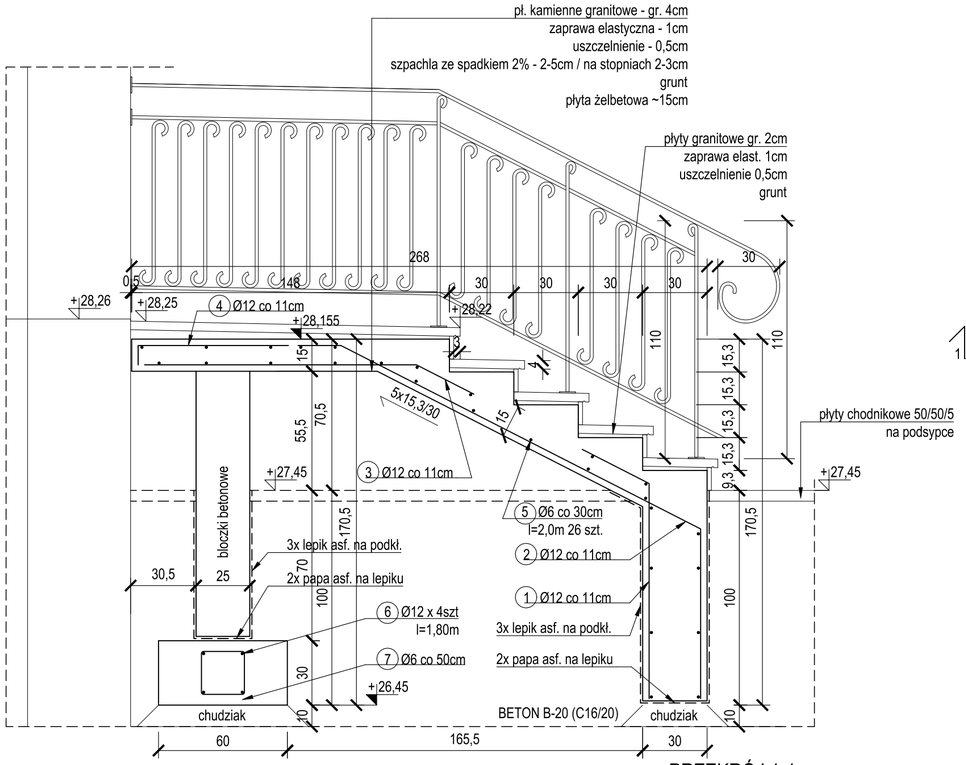

PRZEKRÓJ 1-1

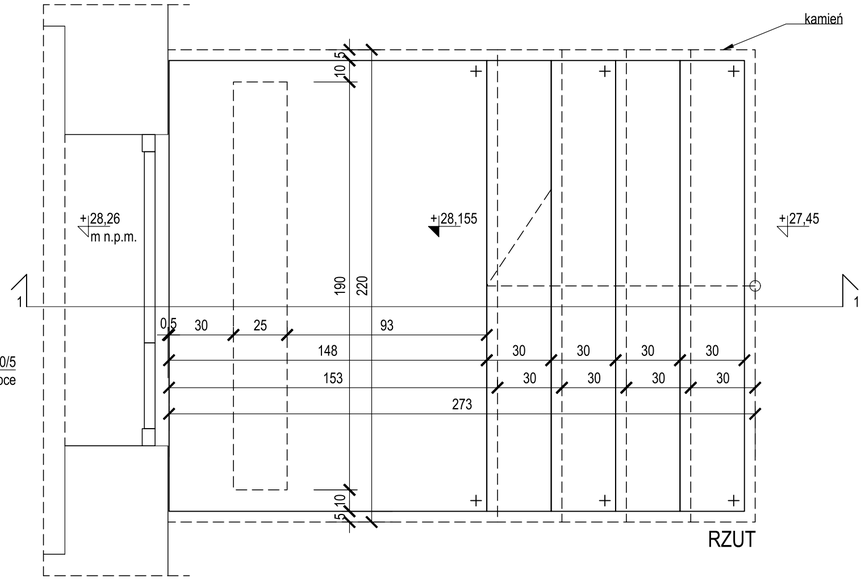

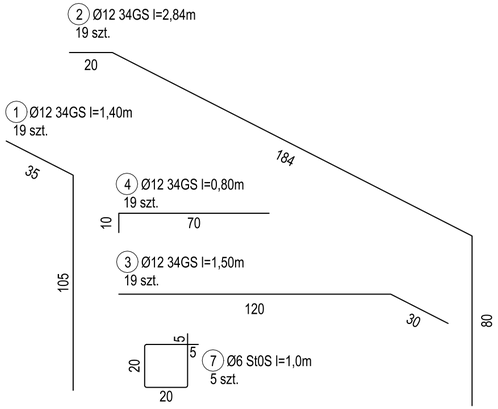

WYKAZ STALI ZBROJENIOWEJ							
Lp.	szt.	Pręt	Długość 1 szt.[mm]	Ciężar 1 mb [kg]	Ciężar 1 szt. [kg]	Razem [kg]	Materiał
Schody zewnętrzne - przy klatce K1							
1	19	Φ12mm	1400	0,888	1,24	23,62	34GS
2	19	Φ12mm	2840	0,888	2,52	47,92	34GS
3	19	Φ12mm	1500	0,888	1,33	25,31	34GS
4	19	Φ12mm	800	0,888	0,71	13,50	34GS
5	26	Φ6mm	2000	0,222	0,44	11,54	St0S-b
6	4	Φ12mm	1800	0,888	1,60	6,39	34GS
7	5	Φ6mm	1000	0,222	0,22	1,11	St0S-b
					RAZEM CIĘŻAR KONSTRUKCJI	**129,39**	**kg**
					drut wiązałkowy 3%	**3,88**	**kg**
					CIĘŻAR OGÓŁEM	**133,27**	**kg**

WYKAZ STALI PROFILOWEJ							
Lp.	szt.	Profil	Długość 1 szt.	Ciężar 1 mb [kg]	Ciężar 1 szt. [kg]	Razem [kg]	Materiał
Balustrada schodów zewnętrznych przy klatce K1							
1	2	RK40x40x4	3500	4,20	14,70	29,40	S235
2	6	RK40x40x4	1400	4,20	5,88	35,28	S235
3	4	RK15x15x2	3000	0,81	2,43	9,72	S235
4	4	RK15x15x2	1700	0,81	1,38	5,51	S235
5	36	RK15x15x2	1000	0,81	0,81	29,16	S235
6	12	rozeta Φ60x5	60	2,35	0,14	1,69	S235
					RAZEM CIĘŻAR KONSTRUKCJI	**110,76**	**kg**
					śruby,podkł.,nakr. 3%	**3,32**	**kg**
					spoiny 3%	**3,32**	**kg**
					CIĘŻAR OGÓŁEM	**117,41**	**kg**

PROJEKT BUDOWLANY I WYKONAWCZY

dostowania budynku Branżowej Szkoły Specjalnej I stopnia do przepisów przeciwpożarowych,w tym wymiany wykładziny, wydłużenia kominów grawitacyjnych, wymiany instalacji odgromowej, a także wymiany częściowej stolarki okiennej i drzwiowej

Gdańsk, ul. Stefana Batorego 26, dz. nr 402, ob. 41

SCHODY ZEWNĘTRZNE K1

Projektant:
mgr inż. arch. Jaromir Czernichowski - upr. nr 4440/Gd/90 - specj. arch.
mgr inż. Jadwiga Błońska - upr. nr 305/PWOK/13 - specj.konstr.-bud.
Współpraca:
mgr inż. arch. Bartosz Przybytkowski
Sprawdzający:
mgr inż. arch. Maria Czernichowska - upr. nr 1140/61 - specj. arch.
mgr inż. Kinga Kühnel - upr. nr 336/Gd/81 - specj.konstr.-bud.

Nr rysunku **B-13a**

Data opracowania: lipiec 2018 r.

Skala 1:20

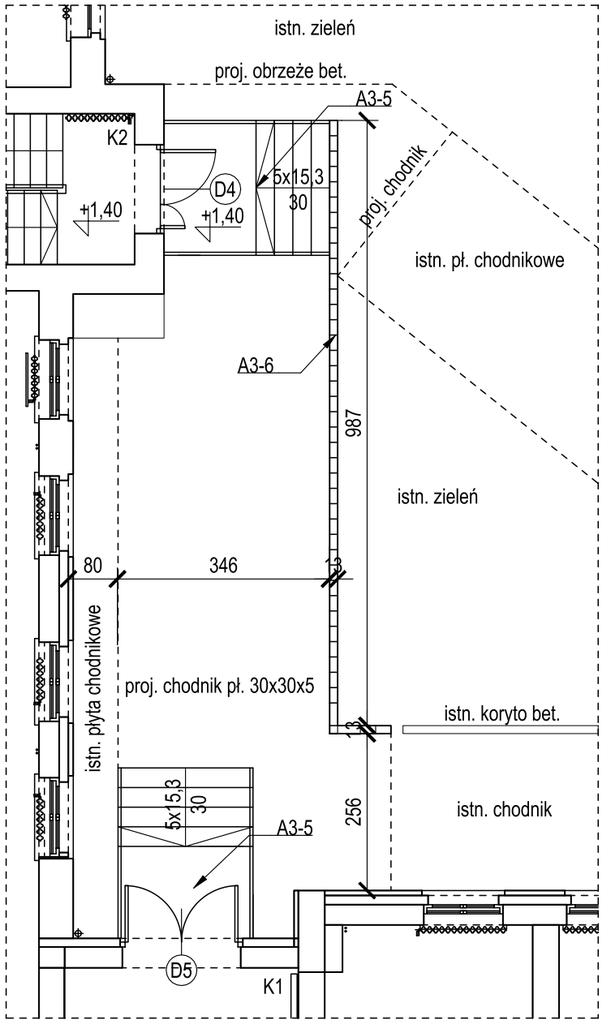

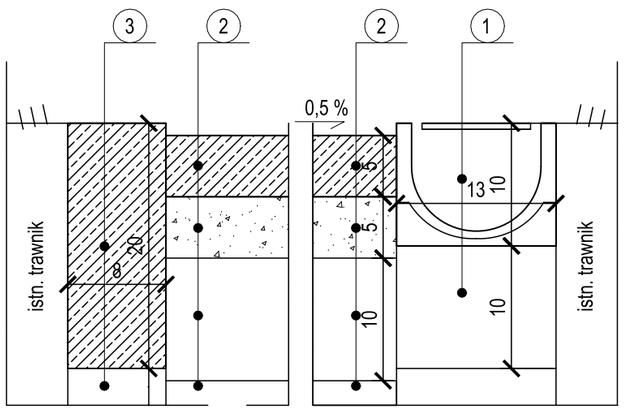

detal, 1:5

Uwagi:
Zdemontować fragment koryta betonowego oraz płyty chodnikowe i obrzeża między schodami zewnętrznymi klatek K2 i K1 – ok. 40 m2 (gruz wywieźć i utylizować).
Wykonać korytowanie fragmentu pod chodnik do odtworzenia – głębokości 15 cm.
Ziemię wywieźć i utylizować – ok. 6 m3.

Montować koryto systemowe koryta polimerobetnowe 13x10x100 cm z rusztem ze stali ocynkowanej, na podsypce cementowo-piaskowej 1:4 gr. 10 cm **(1).**
Układać obrzeża betonowe 8x20 cm na podsypce cementowo-piaskowej 1:4 gr. 3 cm **(3).**
Układać płyty chodnikowe betonowe 30x30x5 cm, na podsypce – odsieku kamiennym
/ pospółce frakcji 0-4 – o gr. 5 cm; na podbudowie cementowo-piaskowej 1:4 gr. 10 cm; na gruncie rodzimym **(2).**

Rzut parteru – oznaczenia:
A3-6 demontować koryto betonowe (gruz wywieźć i utylizować); wykonać koryto systemowe z rusztem stalowym;

A3-5 rozebrać bieg schodowy z podestem (gruz wywieźć i utylizować), zdemontować balustradę (do ponownego wykorzystania); wykonać nowy żelbetowy bieg schodowy z podestem i montować balustrady.

PROJEKT BUDOWLANY I WYKONAWCZY
dostowania budynku Branżowej Szkoły Specjalnej I stopnia do przepisów przeciwpożarowych,w tym wymiany wykładziny, wydłużenia kominów grawitacyjnych, wymiany instalacji odgromowej, a także wymiany częściowej stolarki okiennej i drzwiowej
Gdańsk, ul. Stefana Batorego 26, dz. nr 402, ob. 41

DETAL KORYTKA I CHODNIKA

Projektant:
mgr inż. arch. Jaromir Czernichowski - upr. nr 4440/Gd/90 - specj. arch.
Współpraca:
mgr inż. arch. Bartosz Przybytkowski
Sprawdzający:
mgr inż. arch. Maria Czernichowska - upr. nr 1140/61 - specj. arch.

Nr rysunku
B-14

Data opracowania: lipiec 2018 r.
Skala 1:100/1:5

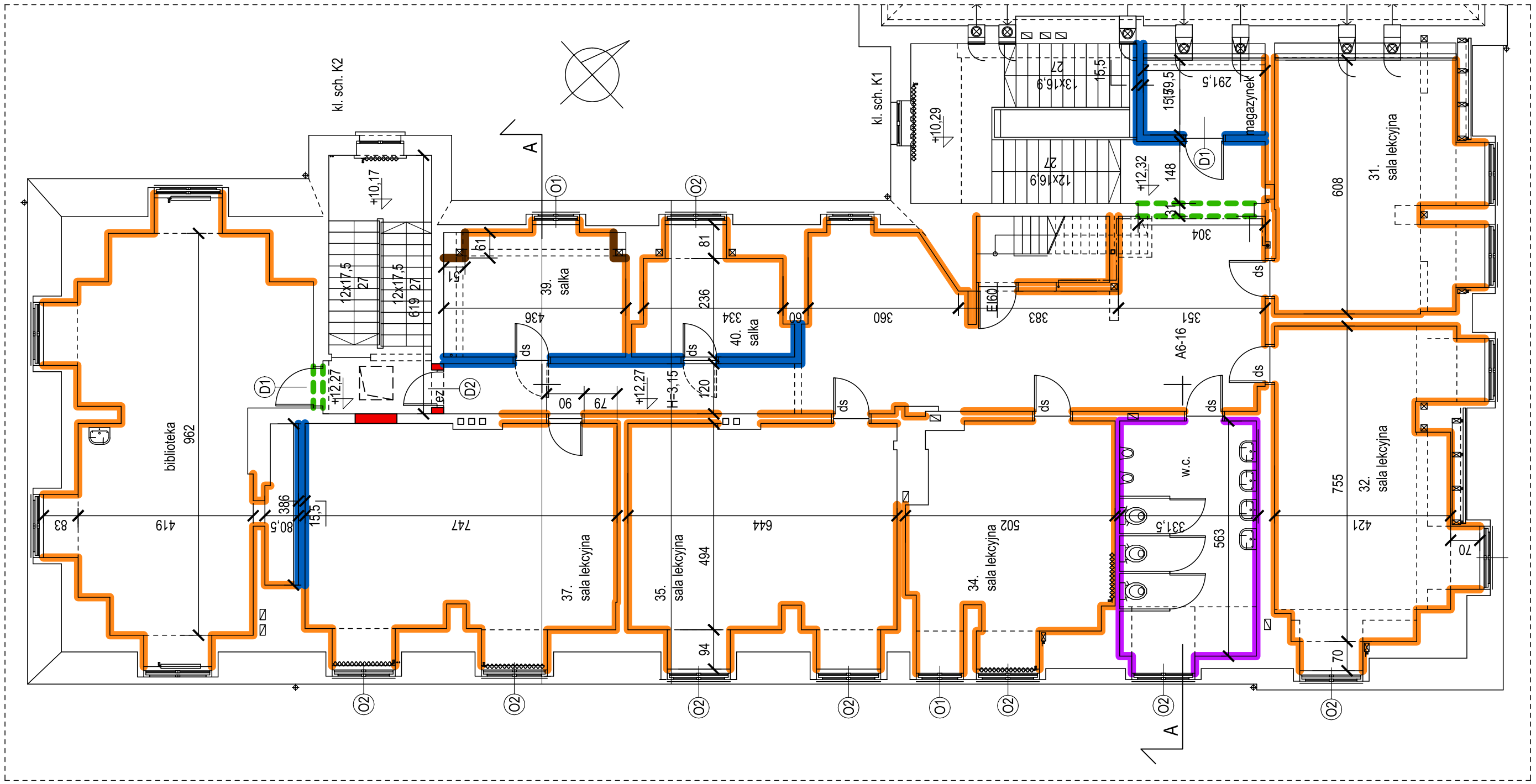

Uwagi:

1/ Oznaczenia ścian, słupów, podciągów:

a/ niebieskim Rozebrać ścianki działowe rusztowe magazynku przy klatce schodowej K1, między biblioteką a salą 37 i miedzy korytarzem a salami 39 i 40 (demontując wcześniej drzwi i je utylizując lub pozostawiając do ponownego montażu). Montować ścianki działowe na ruszcie metalowym z wypełnieniem wełną skalną, w klasach odporności ogniowej EI60, z profilami ościeżnicowymi w miejscu otworów drzwiowych - roboty wykonać wg rysunku B-17 detal A.

b/ czerwonym Uzupełnić ścianki klatki schodowej K2 wg rys. B-17 detal B - do klasy odporności ogniowej REI120 - roboty wykonać wg rysunku B-17 detal A (uwaga: w miejscu otworów drzwiowych montować profile ościeżnicowe).

c/ zielonym Zabezpieczyć nadproże i podciąg systemowo do klasy odporności ogniowej R120 - roboty wykonać wg rysunku B-17 detal C.

d/ pomarańcz. Montować płyty GKF na istniejących ściankach działowych do klasy odporności ogniowej EI60 - wg rys. B-17 detal D.

e/ brązowym Obudować drewniane elementy konstrukcyjne więźby do klasy odporności ogniowej EI60 - roboty wykonać wg rysunku B-17 detal F.

f/ fioletowym Montować płyty GKFI na istniejących ścianach do klasy odporności ogniowej EI60 - wg rys. B-17 detal D, wcześniej stosując się do uwag dotyczących sanitariatów.

g/ skosy Montować płyty GKF/GKFI na istniejących skosach do klasy odporności ogniowej EI60 - wg rys. B-17 detal D.

h/ sufity Montować płyty GKF/GKFI na istniejących sufitach do klasy odporności ogniowej EI60 - wg rys. B-17 detal E.

2/ Uwagi dodatkowe:

Przed przystąpieniem do prac na poddaszu zdemontować ostrożnie cały osprzęt elektryczny na poddaszu (lampy, gniazda i wyłączniki), spakować i przechować, a po wykonaniu wszystkich prac montować w tych samych miejscach, przekładając ewentualnie puszki. W trakcie prac uważać na istniejące okablowanie, tak by go nie uszkodzić. Po montażu osprzętu, wykonać próby, badania i pomiary.

Zdemontować wszystkie grzejniki i montować ponownie po wykonaniu remontu poddasza.

Zdemontować armaturę sanitarną w pomieszczeniu sanitarnym i bibliotece na poddaszu, spakować i przechować. Podobnie postąpić ze ściankami giszetowymi. Skuć glazurę ścienną, wywieźć gruz i utylizować. Po wykonaniu wszystkich prac, w tym po ułożeniu glazury ściennej, montować w tych samych miejscach. Przedłużyć ewentualnie podejścia wod.-kan. do armatury.

Instalację SSP i oświetlenia awaryjnego ewakuacyjnego wykonać wg dokumentacji branżowej.

Gładzić i malować ściany i sufity w kolorach istniejących. Odtworzyć cokoły z tworzywa sztucznego.

PROJEKT BUDOWLANY I WYKONAWCZY

dostowania budynku Branżowej Szkoły Specjalnej I stopnia do przepisów przeciwpożarowych,w tym wymiany wykładziny, wydłużenia kominów grawitacyjnych, wymiany instalacji odgromowej, a także wymiany częściowej stolarki okiennej i drzwiowej

Gdańsk, ul. Stefana Batorego 26, dz. nr 402, ob. 41

OBUDOWY SUFITÓW, ŚCIAN I SŁUPÓW - RZUT

Projektant:
mgr inż. arch. Jaromir Czernichowski - upr. nr 4440/Gd/90 - specj. arch.
mgr inż. Jadwiga Błońska - upr. nr 305/PWOK/13 - specj.konstr.-bud.
Współpraca:
mgr inż. arch. Bartosz Przybytkowski
Sprawdzający:
mgr inż. arch. Maria Czernichowska - upr. nr 1140/61 - specj. arch.
mgr inż. Kinga Kühnel - upr. nr 336/Gd/81 - specj.konstr.-bud.

Nr rysunku

B-15

Data opracowania: lipiec 2018 r.

Skala 1:100

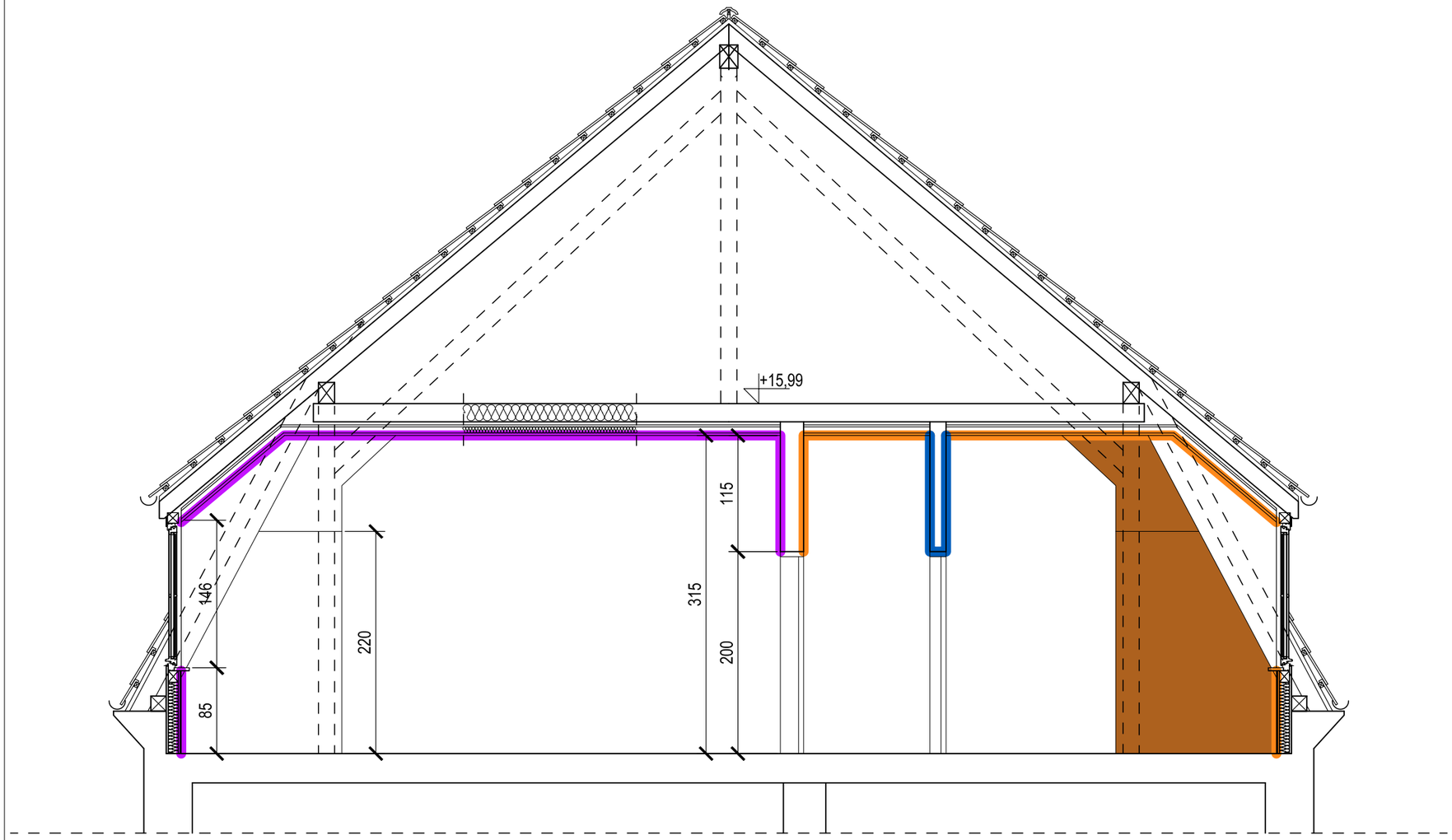

Istniejące uwarstwienie	Projektowane uwarstwienie
- spiaszczona glina – gr. 2 cm	
- deski stropowe gr. 3 cm, łączone na pióro i wpust	- deski stropowe gr. 3 cm, impregn. łączone na pióro i wpust
- spiaszczona polepa gr. 5 cm	- folia paroprzepuszczalna
- deski ślepego pułapu gr. 2 cm	- wełna skalna gr. 18 cm
- pustka powietrzna gr. 8 cm	
- deski sufitowe gr. 3 cm	- deski sufitowe impregn. gr. 3 cm
- tynk na trzcinie	- tynk na trzcinie
- płyty GK	- płyty GK
	- wełna skalna gr. 6 cm
	- folia paroizolacyjna
	- 2x płyty GKF na profilach CD 60 gr.6+2,5cm

Uwagi:

1/ Oznaczenia ścian, słupów, sufitów:

a/ **niebieskim** Rozebrać ścianki działowe rusztowe miedzy korytarzem a salą 39 (demontując wcześniej drzwi, pozostawiając do ponownego montażu). Montować ścianki działowe na ruszcie metalowym z wypełnieniem wełną skalną, w klasach odporności ogniowej EI60, z profilami ościeżnicowymi w miejscu otworów drzwiowych - roboty wykonać wg rysunku B-17 detal A.

b/ **pomarańcz.** Montować płyty GKF na istniejących ściankach działowych i skosach do klasy odporności ogniowej EI60 - wg rys. B-17 detal D, a na sufitach GKF - o.o. EI60 - wg rys. B-17 detal E.

c/ **brązowym** Obudować drewniane elementy konstrukcyjne więźby do klasy odporności ogniowej EI60 - roboty wykonać wg rysunku B-17 detal F.

d/ **fioletowym** Montować płyty GKFI na istniejących ścianach i skosach do klasy odporności ogniowej EI60 - wg rys. B-17 detal D, a na sufitach GKFI - o.o. EI60 - wg rys. B-17 detal E, wcześniej stosując się do uwag dotyczących sanitariatów.

2/ Uwagi dodatkowe:

Przed przystąpieniem do prac na poddaszu zdemontować ostrożnie cały osprzęt elektryczny na poddaszu (lampy, gniazda i wyłączniki), spakować i przechować, a po wykonaniu wszystkich prac montować w tych samych miejscach, przekładając ewentualnie puszki. W trakcie prac uważać na istniejące okablowanie, tak by go nie uszkodzić. Po montażu osprzętu, wykonać próby, badania i pomiary.

Zdemontować wszystkie grzejniki i montować ponownie po wykonaniu remontu poddasza.

Zdemontować armaturę sanitarną w pomieszczeniu sanitarnym i bibliotece na poddaszu, spakować i przechować. Podobnie postąpić ze ściankami giszetowymi. Skuć glazurę ścienną, wywieźć gruz i utylizować. Po wykonaniu wszystkich prac, w tym po ułożeniu glazury ściennej, montować w tych samych miejscach. Przedłużyć ewentualnie podejścia wod.-kan. do armatury.

Instalację SSP i oświetlenia awaryjnego ewakuacyjnego wykonać wg dokumentacji branżowej.

Gładzić i malować ściany i sufity w kolorach istniejących. Odtworzyć cokoły z tworzywa sztucznego.

PROJEKT BUDOWLANY I WYKONAWCZY

dostowania budynku Branżowej Szkoły Specjalnej I stopnia do przepisów przeciwpożarowych,w tym wymiany wykładziny, wydłużenia kominów grawitacyjnych, wymiany instalacji odgromowej, a także wymiany częściowej stolarki okiennej i drzwiowej

Gdańsk, ul. Stefana Batorego 26, dz. nr 402, ob. 41

OBUDOWY SUFITÓW, ŚCIAN I SŁUPÓW – PRZEKRÓJ

Projektant:
mgr inż. arch. Jaromir Czernichowski - upr. nr 4440/Gd/90 - specj. arch.
mgr inż. Jadwiga Błońska - upr. nr 305/PWOK/13 - specj.konstr.-bud.
Współpraca:
mgr inż. arch. Bartosz Przybytkowski
Sprawdzający:
mgr inż. arch. Maria Czernichowska - upr. nr 1140/61 - specj. arch.
mgr inż. Kinga Kühnel - upr. nr 336/Gd/81 - specj.konstr.-bud.

Nr rysunku

B-16

Data opracowania: lipiec 2018 r.

Skala 1:50

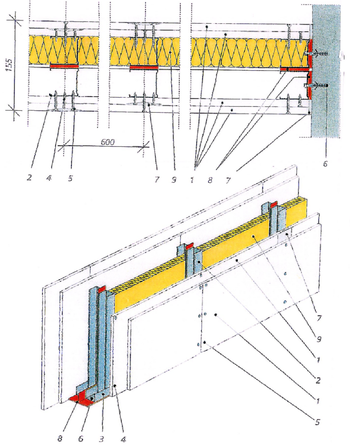

DETAL **A**
Ściana działowa na podwójnej konstrukcji z profili CW50 i UW50
z podwójnym poszyciem płytą gipsowo-kartonową gr. 12,5 mm
o klasie odporności ogniowej EI60
i izolacyjności akustycznej R_w – 57dB i R_{A1} – 54dB

opłytowanie	1/ Płyty gipsowo-kartonowe gr. 12,5 mm GKF lub GKFI
konstrukcja	2/ Profil słupkowy CW50 co 60 cm (lub ościeżnicowy)
	3/ Profil poziomy UW50
mocowanie	4/ Wkręty TN25 co 75 cm – pierwsza warstwa poszycia
	5/ Wkręty TN35 co 25 cm – druga warstwa poszycia
	6/ Kołki rozporowe lub dyble; max co 100 cm
szpachlowania	7/ Masa szpachlowa; taśma spoinowa; szpachl. końcowe
uszczelnienie obwodowe	8/ Taśma uszczelniająca szer. 75 mm; masa szpachlowa
wypełnienie	9/ Wełna miner. kamienna – gęstości 14kg/m² / gr. 70mm

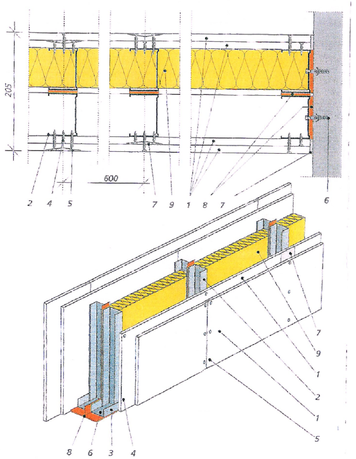

DETAL **B**
Ściana działowa na podwójnej konstrukcji z profili CW75 i UW75
z podwójnym poszyciem płyta gipsowo-kartonową gr. 12,5 mm
o klasie odporności ogniowej REI120
i izolacyjności akustycznej R_w – 63dB i R_{A1} – 61dB

opłytowanie	1/ Płyty gipsowo-kartonowe gr. 12,5 mm GKF lub GKFI
konstrukcja	2/ Profil słupkowy CW75 co 60 cm (lub ościeżnicowy)
	3/ Profil poziomy UW75
mocowanie	4/ Wkręty TN25 co 75 cm – pierwsza warstwa poszycia
	5/ Wkręty TN35 co 25 cm – druga warstwa poszycia
	6/ Kołki rozporowe lub dyble; max co 100 cm
szpachlowania	7/ Masa szpachlowa; taśma spoinowa; szpachl. końcowe
uszczelnienie obwodowe	8/ Taśma uszczelniająca szer. 75 mm; masa szpachlowa
wypełnienie	9/ Wełna miner. kamienna – gęstości 45kg/m² /gr.2x70mm

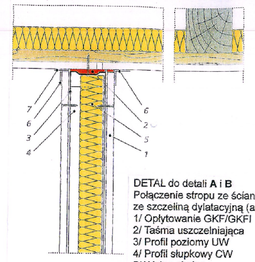

DETAL do detali **A** i **B**
Połączenie stropu ze ścianą działową
ze szczeliną dylatacyjną (analogia)
1/ Opłytowanie GKF/GKFI
2/ Taśma uszczelniająca
3/ Profil poziomy UW
4/ Profil słupkowy CW
5/ Wełna skalna
6/ Taśma spoinowa
7/ Taśma samoprzylepna
(poślizgowa)

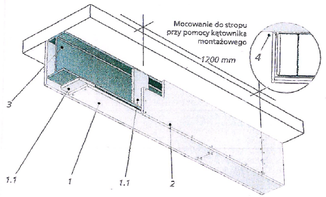

DETAL **C**
Zabezpieczyć nadproże i podciąg systemowo poszyciem płytami
gipsowo-kartonowymi o klasie odporności ogniowej R120

opłytowanie	1/ Płyty gipsowo-kartonowe GKF gr. łącznej 35 mm
konstrukcja	1.1/ Pas płyty GKF o szer. min. 100 mm i gr. 35 cm
mocowanie	2/ Wkręty lub klamry stalowe
element do zabezpieczenia	3/ Belki stalowe ceowe 2x C120 mm
mocowanie	4/ Kątownik montażowy 40x20x1 mm

Analogicznie wykonać zabezpieczenie podciągu żelbetowego na
poddaszu przy klatce schodowej K1 – płytami GKF do klasy
odporności ogniowej R120.

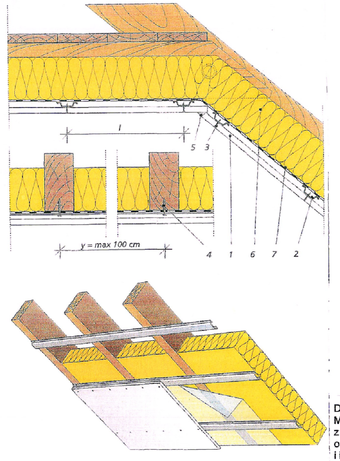

DETAL **D**
Montować płyty GKF na istniejących ściankach działowych i skosach,
z podwójnym poszyciem płyta gipsowo-kartonową gr. 12,5 mm
o klasie odporności ogniowej EI60
i izolacyjności akustycznej R_w –35 - 50dB

opłytowanie	1/ Płyty gipsowo-kartonowe gr. 12,5 mm GKF lub GKFI
	szpachlowanie obydwu warstw poszycia
konstrukcja	2/ Profil kapeluszowy co 40 cm (krokwie co 100 cm)
mocowanie	3/ Wkręty TN25 co 40 cm – pierwsza warstwa poszycia
	Wkręty TN35 co 15 cm – druga warstwa poszycia
	4/ Wkręty do drewna
szpachlowania	5/ Masa szpachlowa; taśma spoinowa; szpachl. końcowe
wypełnienie	6/ Wełna miner.kamienna –gęstości 30kg/m²/gr.24cm-istn.
	7/ Paroizolacja

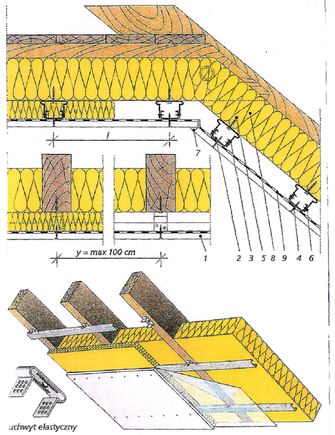

DETAL **E**
Montować płyty GKF na istniejących sufitach,
z podwójnym poszyciem płytą gipsowo-kartonową gr. 12,5 mm
o klasie odporności ogniowej EI60
i izolacyjności akustycznej R_w –35 - 50dB

opłytowanie	1/ Płyty gipsowo-kartonowe gr. 12,5 mm GKF lub GKFI
	szpachlowanie obydwu warstw poszycia
konstrukcja	2/ Profil sufitowy Cd 60 co 40 cm (krokwie co 100 cm)
	3/ Uchwyt elastyczny do profili CD 60 dł. 60mm
mocowanie	4/ Wkręty TN25 co 40 cm – pierwsza warstwa poszycia
	Wkręty TN35 co 15 cm – druga warstwa poszycia
	5/ Wkręty do drewna
	6/ Wkręty „pchełki" 3,9 x 11 mm
szpachlowania	Masa szpachlowa; taśma spoinowa; szpachl. końcowe
uszczelnienie obwodowe	7/ Masa szpachlowa
wypełnienie	8/ Wełna miner.kamienna –gęstości 30kg/m²/gr.24cm
	9/ Paroizolacja

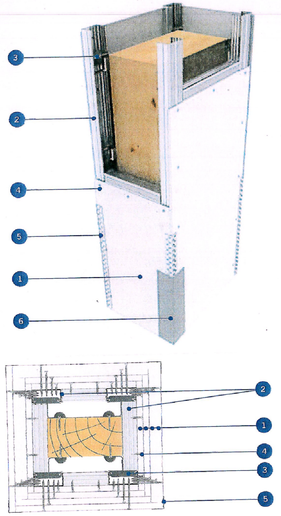

DETAL **F**
Montować płyty GKF na istniejących drewnianych słupach,
zastrzałach i mieczach
z podwójnym poszyciem płytą gipsowo-kartonową gr. 12,5 mm
o klasie odporności ogniowej EI60

opłytowanie	1/ Płyty gipsowo-kartonowe gr. 12,5 mm GKF lub GKFI
	szpachlowanie obydwu warstw poszycia
konstrukcja	2/ Profil sufitowy CD 60 co 40 cm
	3/ Klips mocujący do profili CD 60
mocowanie	4/ Wkręty TN25 co 40 cm – pierwsza warstwa poszycia
	Wkręty TN35 co 15 cm – druga warstwa poszycia
	Wkręty do drewna
szpachlowania	Masa szpachlowa; taśma spoinowa; szpachl. końcowe

PROJEKT BUDOWLANY I WYKONAWCZY
dostowania budynku Brandżowej Szkoły Specjalnej I stopnia do przepisów przeciwpożarowych,w tym wymiany wykładziny, wyzkłużenia kominów grawitacyjnych, wymiany instalacji odgromowej, a także wymiany częściowej stolarki okiennej i drzwiowej
Gdańsk, ul. Stefana Batorego 26, dz. nr 402, ob. 41

DETALE ŚCIANEK I OBUDÓW PODDASZA

Projektant:
mgr inż. arch. Jaromir Czernichowski - upr. nr 4440/Gd/90 - specj. arch.
Współpraca:
mgr inż. arch. Bartosz Przybytkowski
Sprawdzający:
mgr inż. arch. Maria Czernichowska - upr. nr 1140/61 - specj. arch.

Nr rysunku **B-17**

Data opracowania: lipiec 2018 r.
Skala 1:5

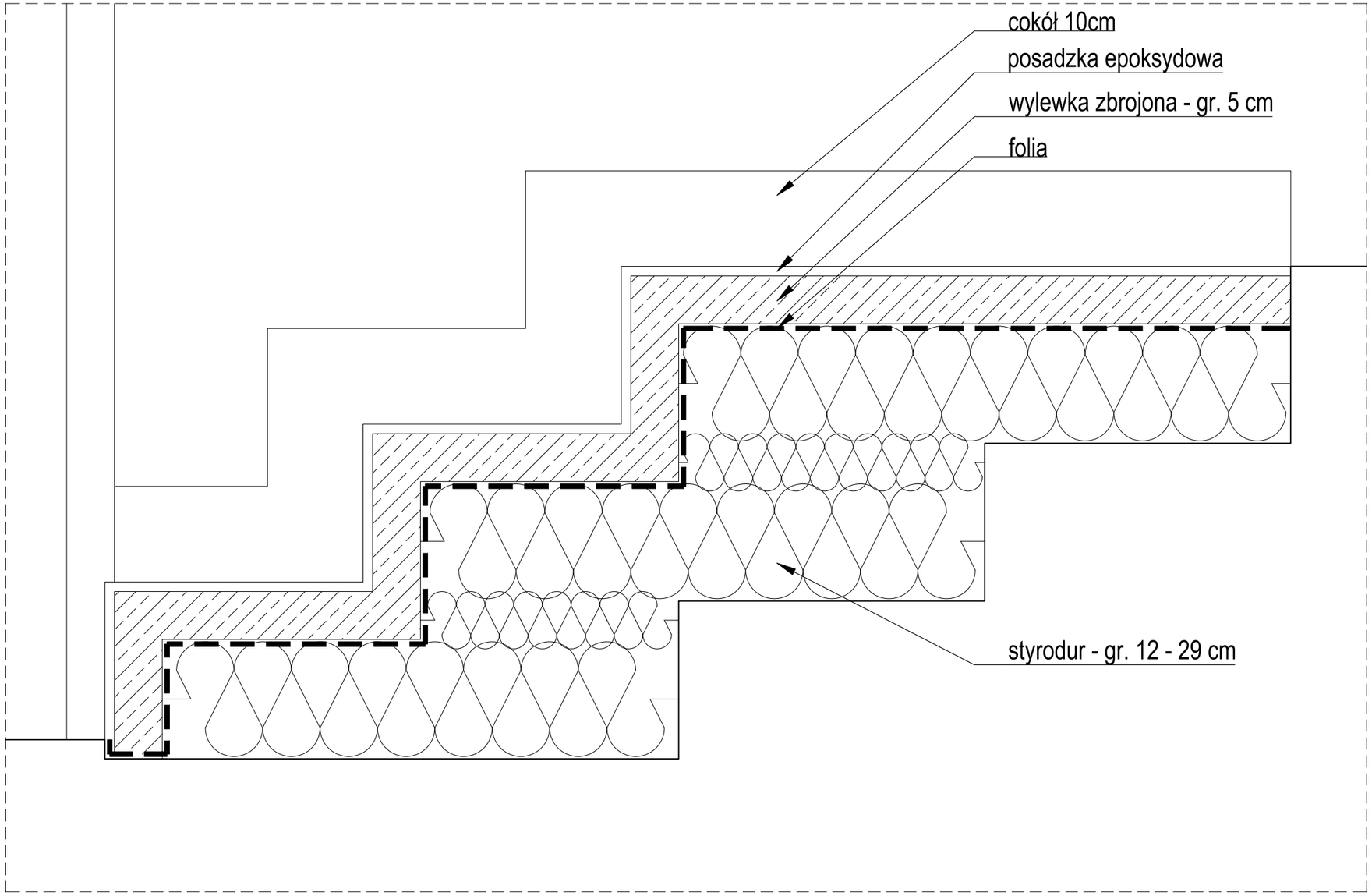

Uwagi:
Zdjąć wykładzinę z tworzywa sztucznego na powierzchni przebudowy i podkuć warstwę wyrównawczą. Materiały rozbiórkowe wywieźć i utylizować. Kłaść styrodur twardy, profilując bieg schodowy 3x16,5/27,0cm. Kłaść folię budowlaną gr, 0,2mm. Wykonać wylewkę cementową dociskową, zatartą na gładko, zbrojoną siatką stalową z prętów St0S fi 4mm o okach 10x10cm, gr. 5cm. Gruntować podłoże.

Wykonać podkład i posadzkę epoksydową z cokołem wysokości 10 cm: stopnie i podstopnice ciemnoszare, a podest i podstopnica podestu ciemnozielona. Uwaga: ostateczną barwę uzgodnić z projektantem.

PROJEKT BUDOWLANY I WYKONAWCZY

dostowania budynku Branżowej Szkoły Specjalnej I stopnia do przepisów przeciwpożarowych,w tym wymiany wykładziny, wydłużenia kominów grawitacyjnych, wymiany instalacji odgromowej, a także wymiany częściowej stolarki okiennej i drzwiowej

Gdańsk, ul. Stefana Batorego 26, dz. nr 402, ob. 41

PRZEBUDOWA SCHODÓW WEWN. I PIĘTRA

Projektant:
mgr inż. arch. Jaromir Czernichowski - upr. nr 4440/Gd/90 - specj. arch.
Współpraca:
mgr inż. arch. Bartosz Przybytkowski
Sprawdzający:
mgr inż. arch. Maria Czernichowska - upr. nr 1140/61 - specj. arch.

Nr rysunku
B-18

Data opracowania: lipiec 2018 r.

Skala 1:5

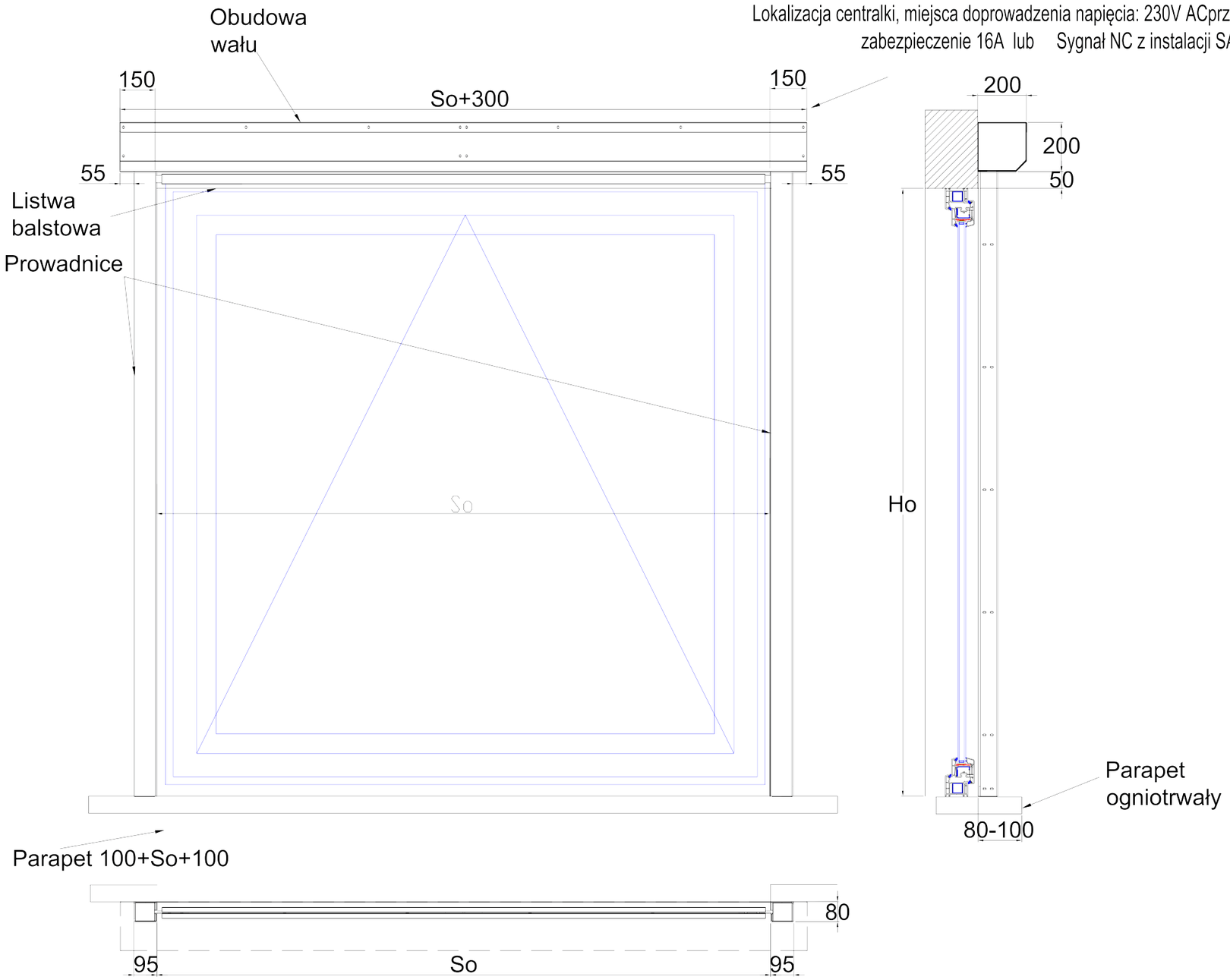

Uwagi:

Od wnętrza na otworach okiennych w sali lekcyjnej nr 19 na I piętrze (na rysunku I piętra oznaczenie A4-5) i w kuchni na parterze (na rysunku parteru oznaczenie A3-8) montować kurtyny dymowe ASB2 - DH90 o odporności ogniowej E90 (temperatura 900OC), uruchamiane automatycznie przez SSP, z własnym napędem do opuszczania i podnoszenia.

Przed zamówieniem i montażem kurtyny sprawdzić wymiary w naturze i ewentualnie skorygować rysunek szczegółowy.

Ze względu na nierówność ścian budynku wyrówna ściany, tak aby były równe z licem okna, a podłoże pod prowadnice i skrzynkę musi być równe (gładkie). Pozostawić luzy montażowe + 20 mm. Parapet okienny musi być ogniotrwały.

So = 1290 mm, Ho = 2370 mm.

PROJEKT BUDOWLANY I WYKONAWCZY

dostowania budynku Branżowej Szkoły Specjalnej I stopnia do przepisów przeciwpożarowych,w tym wymiany wykładziny, wydłużenia kominów grawitacyjnych, wymiany instalacji odgromowej, a także wymiany częściowej stolarki okiennej i drzwiowej

Gdańsk, ul. Stefana Batorego 26, dz. nr 402, ob. 41

DETAL KURTYNY DYMOWEJ

Projektant:
mgr inż. arch. Jaromir Czernichowski - upr. nr 4440/Gd/90 - specj. arch.
Współpraca:
mgr inż. arch. Bartosz Przybytkowski
Sprawdzający:
mgr inż. arch. Maria Czernichowska - upr. nr 1140/61 - specj. arch.

Nr rysunku
B-19

Data opracowania: lipiec 2018 r.

Skala 1:20

9. Fotografie stanu istniejącego

elewacja północno-zachodnia skrzydła bocznego

elewacja południowo-zachodnia skrzydła bocznego

elewacja południowo-wschodnia skrzydła bocznego

elewacja północno-wschodnia korpusu głównego (fragment)

elewacja południowo-zachodnia korpusu głównego

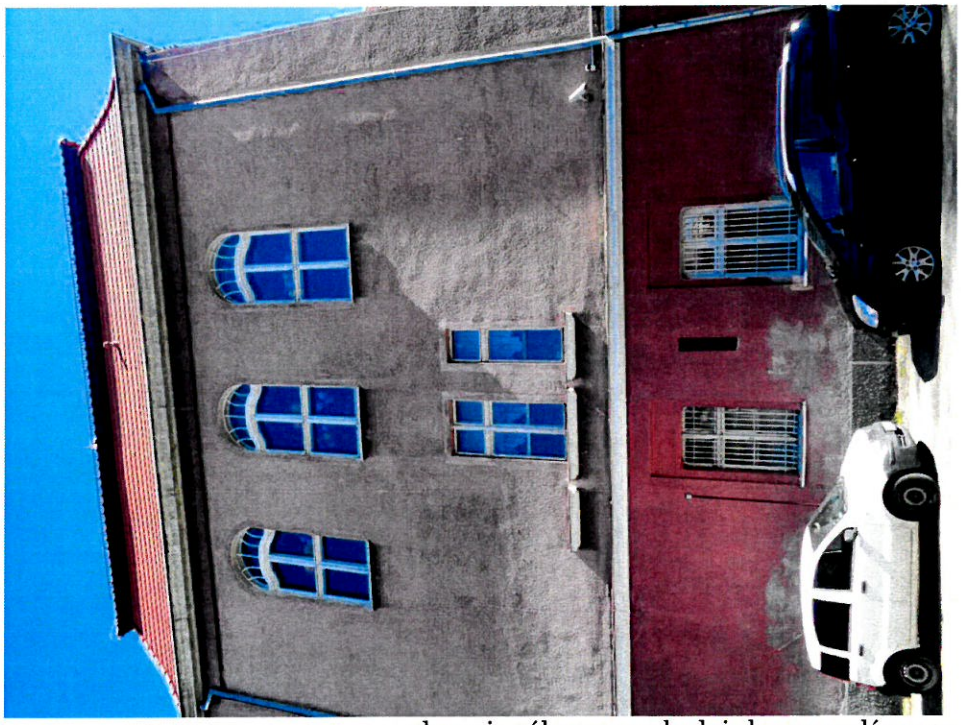

elewacja północno-zachodnia korpusu głównego

detale okien

Ślemię okna skrzynkowego

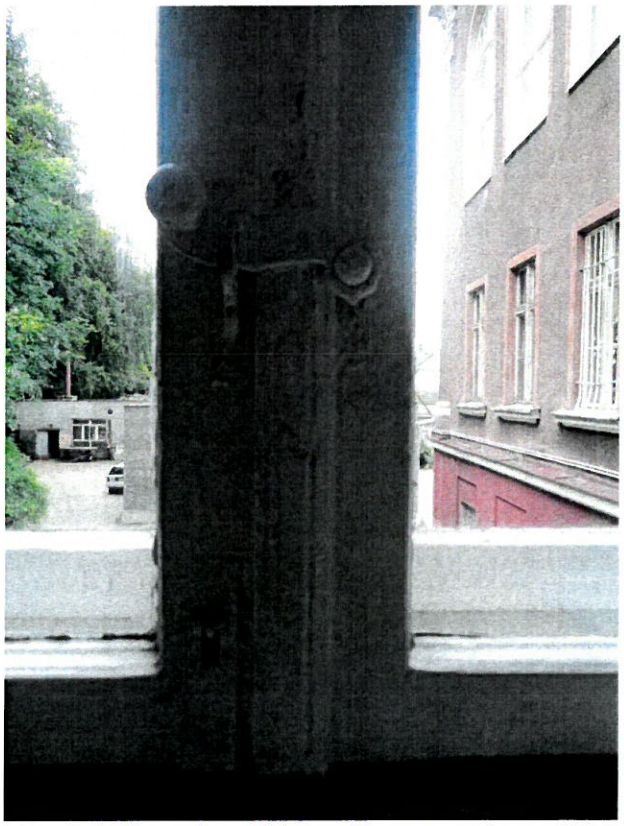

okucia okna skrzynkowego

korytarze I i II piętra

Korytarz II piętra

Korytarz I piętra

klatka schodowa K2

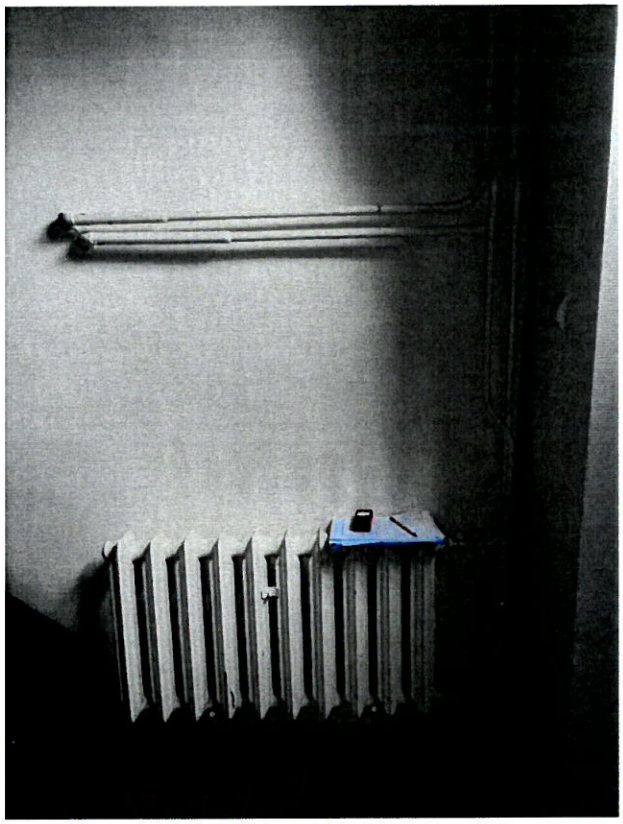

Grzejnik na parterze do przeniesienia

Biegi schodowe i podest między piętrowy

schody zewnętrzne

Schody i drzwi zewnętrzne klatki schodowej K2

Schody i drzwi zewnętrzne klatki schodowej K1

poddasze i strych

Konstrukcja drewniana poddasza do obudowy

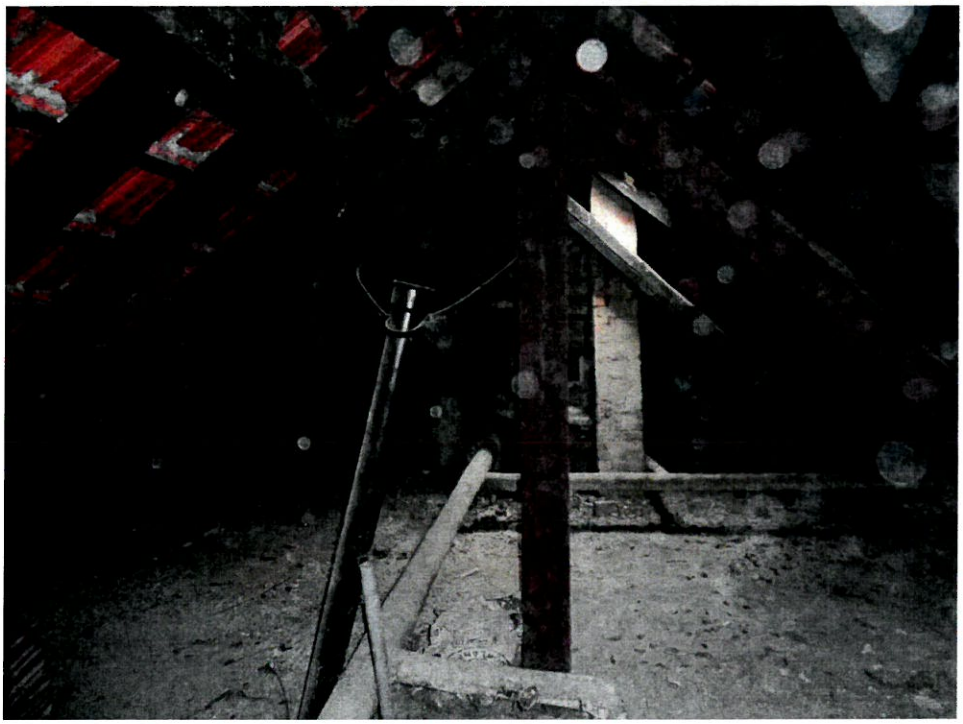

Więźba do impregnacji zabezpieczającej przed pożarem